ԷԼԵԿՇԻՆ

ՆԱԽԱԳԻԾ

ՀՀ ՏԱՎՈՒՇԻ ՄԱՐԶԻ ԴԻԼԻՋԱՆ ՀԱՄԱՅՆՔԻ ԴԻԼԻՋԱՆ ՔԱՂԱՔԻ
ԳԵՏԱՓՆՅԱ ՓՈՂՈՑ ԹԻՎ 68 ՀԱՍՑԵԻ ԲԱԶՄԱԲՆԱԿԱՐԱՆ ԲՆԱԿԵԼԻ
ՇԵՆՔԻ ՏԱՆԻՔԻ ՀԻՄՆԱՆՈՐՈԳՄԱՆ

<< ԷԼԵԿՇԻՆ >> ՍՊԸ

ՆԱԽԱԳԻԾ

ՀՀ ՏԱՎՈՒՇԻ ՄԱՐԶԻ ԴԻԼԻՋԱՆ ՀԱՄԱՅՆՔԻ ԴԻԼԻՋԱՆ ՔԱՂԱՔԻ ԳԵՏԱՓՆՅԱ ՓՈՂՈՑ ԹԻՎ 68 ՀԱՍՑԵ ԲԱԶՄԱԲՆԱԿԱՐԱՆ ԲՆԱԿԵԼԻ ՇԵՆՔԻ ՏԱՆԻՔԻ ՀԻՄՆԱՆՈՐՈԳՄԱՆ

ՊԱՏՎԵՐ՝ ՀՀ-ՏՄԴՀ--ԳՀԽԾՁԲ-24/13-2

ՀԱՄԱՁԱՅՆԵՑՎԱԾ Է՝

ՊԱՏՎԻՐԱՏՈՒ՝ ԴԻԼԻՋԱՆԻ ՀԱՄԱՅՆՔԱՊԵՏԱՐԱՆ

ԴԻԼԻՋԱՆ ՀԱՄԱՅՆՔԻ ՂԵԿԱՎԱՐ՝ Դ. ՍԱՐԳՍՅԱՆ

ԼԻՑԵՆԶԻԱ ՔՊԼ -000538, 2-րդ դաս

<<ԷԼԵԿՇԻՆ>> ՍՊԸ ՏՆՕՐԵՆ Հ. ԴԱՎԹՅԱՆ

Ն.Գ.Ճ. Ն. ԱՇՐԱՖՅԱՆ

Ք. ՎԱՆԱՁՈՐ 2024թ.

ԱՇԽԱՏԱՆՔԱՅԻՆ ԳԾԱԳՐԵՐԻ ՑԱՆԿ

N	ԹԵՐԹԵՐԻ ԱՆՎԱՆՈՒՄԸ	ԹԵՐԹ
1		13
1	ԸՆԴՀԱՆՈՒՐ ՏՎՅԱԼՆԵՐ:	ճՇ -1
2	ՏԱՆԻՔԻ ՀԱՏԱԿԱԳԻԾ /ՉԱՓԱԳՐՈՒԹՅՈՒՆ/	ճՇ -2
3	ՏԱՆԻՔԻ ՀԱՏԱԿԱԳԻԾ /ՆԱԽԱԳԾՎՈՂ/	ճՇ -3
4	ԾՊԵՂԻ ՀԱՏԱԿԱԳԻԾ /ՉԱՓԱԳՐՈՒԹՅՈՒՆ/	ճՇ -4
5	ԾՊԵՂԻ ՀԱՏԱԿԱԳԻԾ /ՆԱԽԱԳԾՎՈՂ/	ճՇ -5
6	ԿՏՐՎԱԾՔ 1-1: ՉԱՓԱԳՐՈՒԹՅՈՒՆ	ճՇ -6
7	ԿՏՐՎԱԾՔ 1-1: ՆԱԽԱԳԾՎՈՂ	ճՇ -7
8	ԿՏՐՎԱԾՔ 2-2: ՆԱԽԱԳԾՎՈՂ	ճՇ -8
9	ԱՆԿՅՈՒՆԱՅԻՆ ԵՎ ԱՐՏԱՔԻՆ ԾՊԵՂՆԱՌՏՔԵՐԻ ՄԻԱՑՄԱՆ ՀԱՆԳՈՒՅՑ: ՏԵՍՔ "Ա": ՀԱՆԳՈՒՅՑ "Ա":	ճՇ -9
10	ՀԱՆԳՈՒՅՑՆԵՐ	ճՇ -10
11	ՁԵՂՆԱԼՈՒՍԱՄՈՒՏԻ ՓԱՅՏԵ ՇԵՐՏԱՓԵՂԿ ՇՓ-1, ՁԵՂՆԱԼՈՒՍԱՄՈՒՏԻ ՓԱՅՏԵ ՇԵՐՏԱՓԵՂԿԻ ՇՓ-1 ՆՅՈՒԹԵՐԻ ՄԱՍՆԱԳԻՐ	ճՇ -11
12	ՕԴԱՏԱՐ ՈՒՂԻՆԵՐԻ ՀԱՏԱԿԱԳԻԾ:ՏԱՆԻՔԻ ՓԱՅՏԵ ԱՍՏԻՃԱՆՆԵՐԻ ՏԵՍՔ: ՏԱՆԻՔԻ ՓԱՅՏԵ ԱՍՏԻՃԱՆՆԵՐԻ ՆՅՈՒԹԵՐԻ ՄԱՍՆԱԳԻՐ:	ճՇ -12
13	ՀԱՏՎԱԾՔ ՏԱՆԻՔԻ ՀԱՏԱԿԱԳԾԻՑ: ՁՆԱՐԳԵԼԻՉՆԵՐ: ՁՆԱՐԳԵԼԻՉՆԵՐԻ ՏԵՂԱԴՐՄԱՆ ՀԱՆԳՈՒՅՑ -1:	ճՇ -13
14	ՏԱՆԻՔԻ ԱՆՎՏԱՆԳՈՒԹՅԱՆ ՄԵՏԱՂԱԿԱՆ ՃԱՂԱՇԱՐԵՐ: ԿՏՐՎԱԾՔՆԵՐ Ա-Ա: ՀԱՆԳՈՒՅՑ «Ա»:	ճՇ -14
15	ՏԱՆԻՔԻ ՄԵՏԱՂԱԿԱՆ ՄՏՈՑԻ ԱՍՏԻՃԱՆՆԵՐ, ՏԱՆԻՔԻ ՄԵՏԱՂԱԿԱՆ ՄՏՈՑ, ՄԱՍՆԱԳՐԵՐ	ճՇ -15
16	ՊՐՈՖԻԼԱՎՈՐ ԹԻԹԵՂԻ ԱՄՐԱՑՄԱՆ ՀԱՆԳՈՒՅՑ:	ճՇ -16
17	ՏԱՆԻՔԻ ՓԱՅՏԵ ԿՈՆՍՏՐՈՒԿՑԻԱՆԵՐԻ ՄԱՍՆԱԳԻՐ:	ճՇ -17
18	ՏԱՆԻՔԻ ՔԱՆԴՄԱՆ ԵՎ ՎԵՐԱՆՈՐՈԳՄԱՆ ԱՇԽԱՏԱՆՔԵՐԻ ՄԱՍՆԱԳԻՐ	ճՇ -18

ԲԱՑԱՏՐԱԳԻՐ

ՀՀ ՏԱՎՈՒՇԻ ՄԱՐԶԻ ԴԻԼԻՋԱՆ ՀԱՄԱՅՆՔԻ ԴԻԼԻՋԱՆ ՔԱՂԱՔԻ ԳԵՏԱՓՆՅԱ ՓՈՂՈՑ ԹԻՎ 68 ՀԱՍՑԵԻ ԲԱԶՄԱԲՆԱԿԱՐԱՆ ՇԵՆՔԻ ՏԱՆԻՔԻ ՀԻՄՆԱՆՈՐՈԳՄԱՆ ԱՇԽԱՏԱՆՔՆԵՐԻ ՆԱԽԱԳԻԾԸ ԿԱՏԱՐՎԵԼ Է ՊԱՏՎԻՐԱՏՈՒ՝ ԴԻԼԻՋԱՆԻ ՀԱՄԱՅՆՔԱՊԵՏԱՐԱՆԻ ՊԱՏՎԵՐԻ ԵՎ ՃԱՐՏԱՐԱՊԵՏԱՀԱՏԱԿԱԳԾԱՅԻՆ ԱՌԱՋԱԴՐԱՆՔԻ ՀԻՄԱՆ ՎՐԱ:

Նախագծով նախատեսված է հետևյալ աշխատանքները .

1. Տանիքի ասբոշիֆերի քանդում
2. Ջեղնլուսամուտի կառուցում
3. Փայտե կոնստրուկցիաների փոխում:
4. Տանիքի Փայտանյութի , կավարամածի հրդեհապաշտպանում:
5. Պիպի կառուցում գունավոր ցինկապատ թիթեղից /հաս. 0.5 մմ/:
6. Ջրհորդանի տեղադրում գունավոր ցինկապատ թիթեղից /հաս. 0.5 մմ/:
7. Տանիքի գունավոր ցինկապատ պրոֆիլավոր թիթեղի տեղադրում /հաս. 0.5 մմ/
8. Գունավոր ցինկապատ թիթեղից ձագարների տեղադրում:
9. Գունավոր ցինկապատ թիթեղից ջրհոս խողովակների տեղադրում:
10. Կավարամածի փոխում:
11. Տանիքի ջերմամեկուսացման աշխատանքներ
12. Պողպատե պաշտպանիչ ճաղաշարի տեղադրում:
13. Օդատար ուղիների վերանորոգում :
14. Օդատար ուղիների գլխանոցի կառուցում գունավոր ցինկապատ թիթեղից /հաստ 0.5 մմ/
15. Ձնարգելիչներ տեղադրում
16. Դեֆլեկտորների տեղադրում

Նախագիծը մշակված է ՀՀՇՆ 20-06-2014, ՀՀՇՆ 31-04-2022, ՀՀՇՆ 20-04-2020, ՀՀՇՆ 13-03-2022, ՀՀՇՆ 31-01-2014 պահանջներին համապատասխան և հաշվի է առնված պատվիրատուի առաջարկությունները:
Աշխատանքների իրականացման համար անհրաժեշտ մեխանիզմներն են՝ ինքնաթափ ավտոմեքենա, վերամբարձ կռունկ:
Աշխատանքների կատարման համար շինարարի կողմից պետք է ներկայացվի «կապիտալ շինարարության իրականացման» քաղաքացիական ոլորտին վերաբերվող լիցենզիա:
-Աշխատանքների կատարման
համար շինարարի կողմից պետք է ներկայացվի օգտագործվող նյութերի որակը հաստատող հավաստագիր:
Վերանորոգման աշխատանքները կատարել պահպանելով տեխնոլոգիական նկատառումները, անվտանգության տեխնիկայի կանոնները:
Տանիքի գույնը համաձայնեցնել պատվիրատուի հետ:

ՏՆՕՐԵՆ	Հ . ԴԱՎԹՅԱՆ		ՀՀ ՏԱՎՈՒՇԻ ՄԱՐԶԻ ԴԻԼԻՋԱՆ ՀԱՄԱՅՆՔԻ ԴԻԼԻՋԱՆ ՔԱՂԱՔԻ ԳԵՏԱՓՆՅԱ ՓՈՂՈՑ ԹԻՎ 68 ՀԱՍՑԵԻ ԲԱԶՄԱԲՆԱԿԱՐԱՆ ՇԵՆՔԻ ՏԱՆԻՔԻ ՀԻՄՆԱՆՈՐՈԳՄԱՆ	ՊԱՏՎԵՐ	
Ն. Գ. ճ.	Ն.ԱՇՐԱՖՅԱՆ				
ԳԾԵՑ	Ն.ԱՇՐԱՖՅԱՆ		ԱՇԽԱՏԱՆՔՆԵՐ ՊԱՏՎԻՐԱՏՈՒ ՝ ԴԻԼԻՋԱՆԻ ՀԱՄԱՅՆՔԱՊԵՏԱՐԱՆ	ԹԵՐԹ	ԹԵՐԹԵՐ
				ճՇ-1	
			ԸՆԴՀԱՆՈՒՐ ՏՎՅԱԼՆԵՐ:		

ՏԱՆԻՔԻ ՀԱՏԱԿԱԳԻԾ /ՀԱՏԱԿԱԳԻԾ/

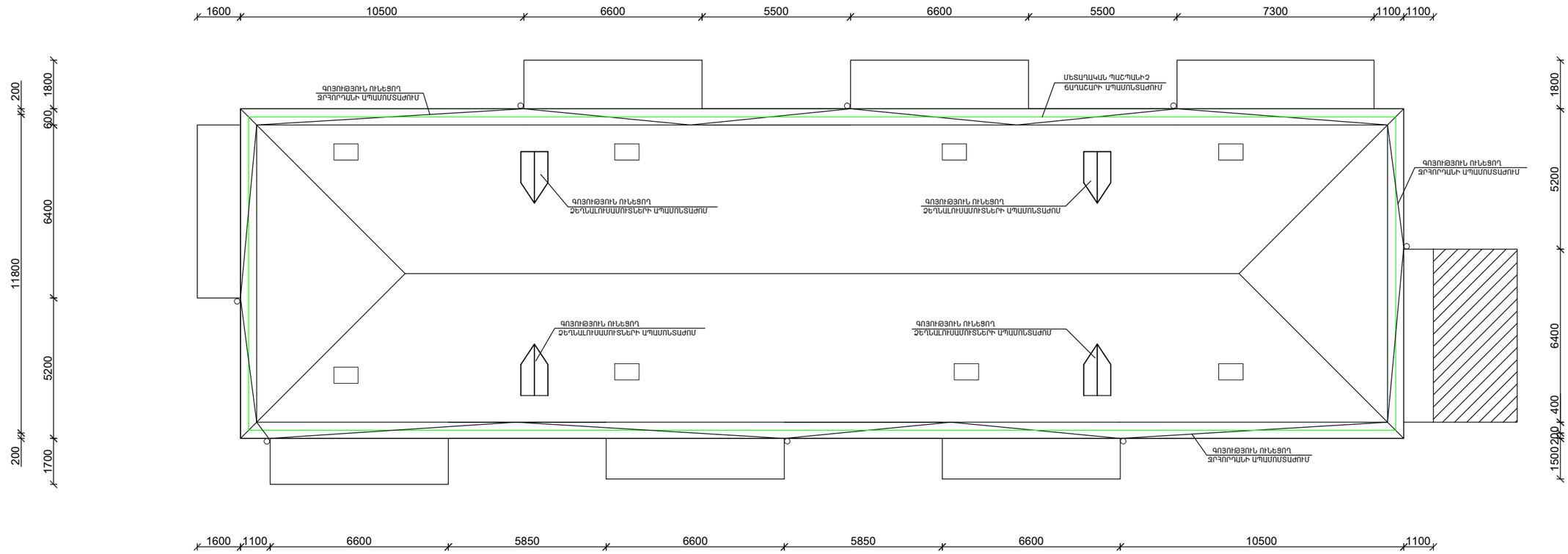

ՏՆՕՐԵՆ	Հ. ԴԱՎԹՅԱՆ		ՀՀ ՏԱՎՈՒՇԻ ՄԱՐԶԻ ԴԻԼԻՋԱՆ ՀԱՄԱՅՆՔԻ ԴԻԼԻՋԱՆ ՔԱՂԱՔԻ ԳԵՏԱՓԼՅԱ ՓՈՂՈՑ ԹԻՎ 68 ՀԱՍՑԵԻ ԲԱԶՄԱԲԱԿԱՐԱՆ ՇԵՆՔԻ ՏԱՆԻՔԻ ՀԻՄՆԱՆՈՐԳԱՆԱՆ	ՊԱՏՎԵՐ	
Ն. Գ. Ճ.	Ն.ԱԶՐԱՊԵՏՅԱՆ				
ԳԵՏ	Ն.ԱԶՐԱՊԵՏՅԱՆ		ԱՇԽԱՏԱՆՔՆԵՐ ՊԱՏՎԻՐԱՏՈՒ՝ ԴԻԼԻՋԱՆԻ ՀԱՄԱՅՆՔԱՊԵՏԱՐԱՆ	ԹԵՐԹ	ԹԵՐԹԵՐ
				ՃՇ-2	
			ՏԱՆԻՔԻ ՀԱՏԱԿԱԳԻԾ /ՀԱՏԱԿԱԳՐՈՒԹՅՈՒՆ/		

ՏԱՆԻՔԻ ՀԱՏԱԿԱԳԻԾ /ՆԱԽԱԳԾՎՈՂ/

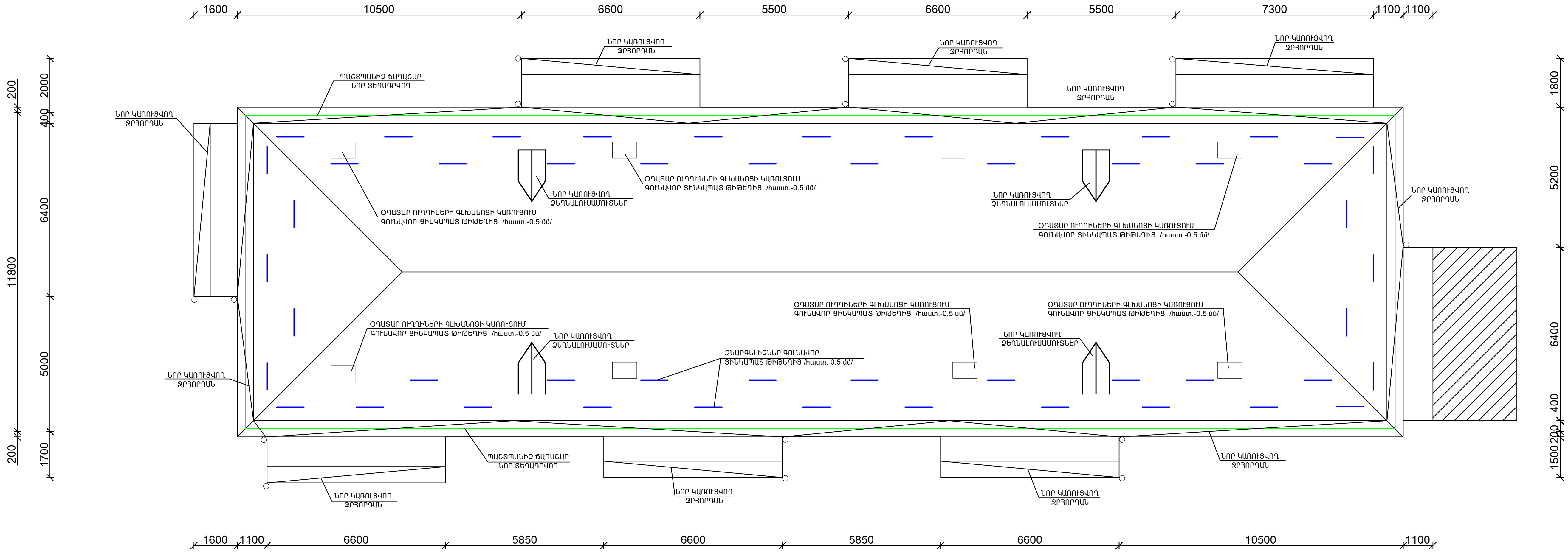

ՏՆՕՐԷՆ	Հ . ԴԱՎԹՅԱՆ		ՀՀ ՏԱՎՈՒՇԻ ՄԱՐԶԻ ԴԻԼԻՋԱՆ ՀԱՄԱՅՆՔԻ ԴԻԼԻՋԱՆ ՔԱՂԱՔԻ ԳԵՏԱՓՆՅԱ ՓՈՂՈՑ ԹԻՎ 68 ՀԱՍՑԵԻ ԲԱԶՄԱԲՆԱԿԱՐԱՆ ՇԵՆՔԻ ՏԱՆԻՔԻ ՀԻՄՆԱՆՈՐՈԳՄԱՆ ԱՇԽԱՏԱՆՔՆԵՐ	ՊԱՏՎԵՐ
Ն. Գ. Ճ.	Ն.ԱՇՐԱՖՅԱՆ			
ԳԾԵՑ	Ն.ԱՇՐԱՖՅԱՆ		ՊԱՏՎԻՐԱՏՈՒ ՝ ԴԻԼԻՋԱՆԻ ՀԱՄԱՅՆՔԱՊԵՏԱՐԱՆ	ԹԵՐԹ / ԹԵՐԹԵՐ
				ՃՇ-3
			ՏԱՆԻՔԻ ՀԱՏԱԿԱԳԻԾ /ՆԱԽԱԳԾՎՈՂ/	

ԾՊԵՂԻ ԵՎ ԿԱՎԱՐԱՄԱՑԻ ՀԱՏԱԿԱԳԻԾ /ՉԱՓԱԳՐՈՒԹՅՈՒՆ/

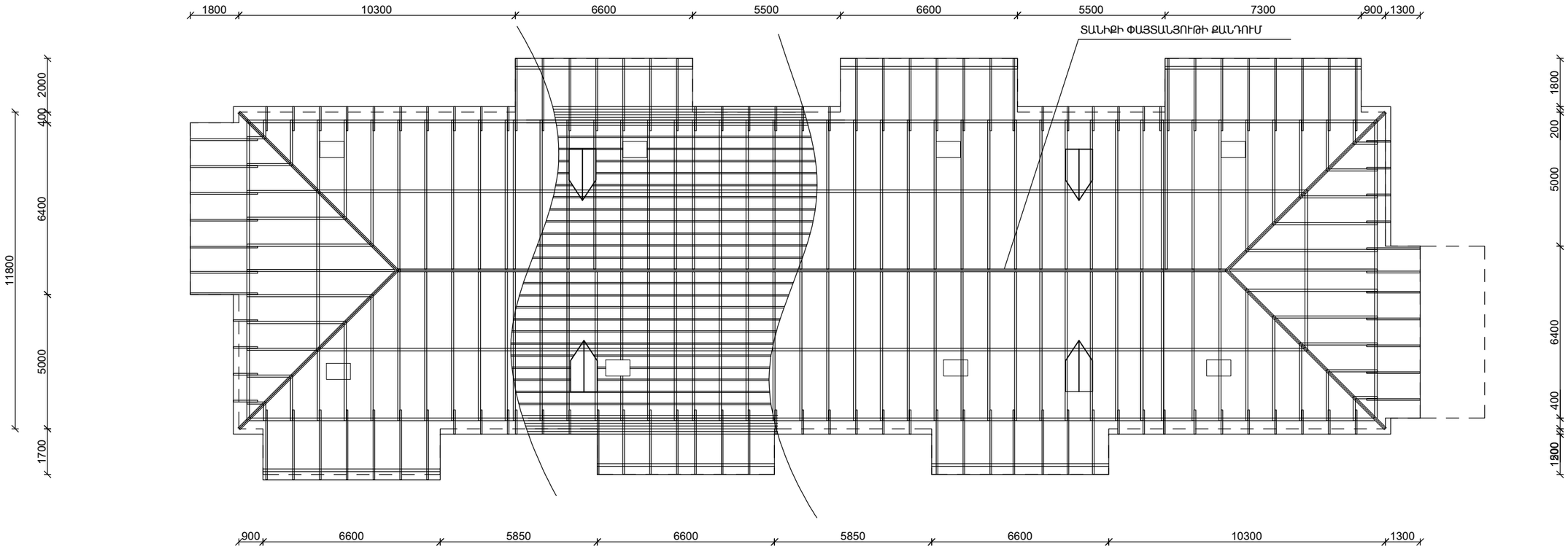

ՏՆՕՐԵՆ	Հ. ՊԱՎԱՅԱՆ		ՀՀ ՏԱՎՈՒՇԻ ՄԱՐԶԻ ԴԻԼԻՋԱՆ ՀԱՄԱՅՆՔԻ ԴԻԼԻՋԱՆ ՔԱՂԱՔԻ ԳԵՏԱՓԼԱՆ ՓՈՂՈՑ ԹԻՎ 68 ՀԱՍՑԵԻ ԲԱԶՄԱԲԱԿԱՐԱՆ ՇԵՆՔԻ ՏԱՆԻՔԻ ՀԻՄՆԱՆՈՐՈԳՄԱՆ ԱՇԽԱՏԱՆՔՆԵՐ ՊԱՏՎԻՐԱՏՈՒ՝ ԴԻԼԻՋԱՆԻ ՀԱՄԱՅՆՔԱՊԵՏԱՐԱՆ	ՊԱՏՎԵՐ
Ն. Գ. Ճ.	Ն.ԱՇՐԱՖՅԱՆ			ԹԵՐԹ ԹԵՐԹԵՐ
ԳԼԽՏՑ	Ն.ԱՇՐԱՖՅԱՆ			ՃԾ-4
			ԾՊԵՂԻ ԵՎ ԿԱՎԱՐԱՄԱՑԻ ՀԱՏԱԿԱԳԻԾ /ՉԱՓԱԳՐՈՒԹՅՈՒՆ/	

ԾՊԵՂԻ ԵՎ ԿԱՎԱՐԱՄԱՑԻ ՀԱՏԱԿԱԳԻԾ /ՆԱԽԱԳԾՎՈՂ/

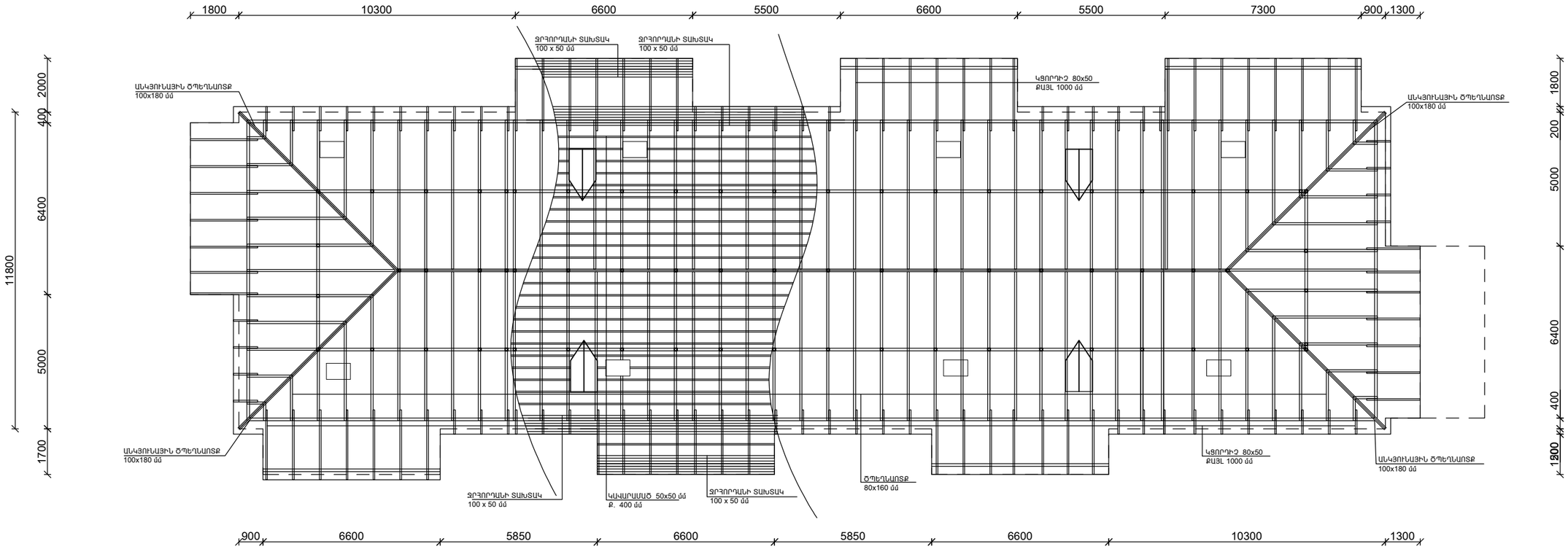

ՏՆՕՐԵՆ	Հ. ԴԱՎԹՅԱՆ		ՀՀ ՏԱՎՈՒՇԻ ՄԱՐԶԻ ԴԻԼԻՋԱՆ ՀԱՄԱՅՆՔԻ ԴԻԼԻՋԱՆ ՔԱՂԱՔԻ ԳԵՏԱՓԼԱՆ ՓՈՂՈՑ ԹԻՎ 68 ՀԱՍՑԵԻ ԲԱԶՄԱԲԱԿԱՐԱՆ ՇԵՆՔԻ ՏԱՆԻՔԻ ՎԵՐԱՆՈՐՈԳՄԱՆ ԱՇԽԱՏԱՆՔՆԵՐ ՊԱՏՎԻՐԱՏՈՒ՝ ԴԻԼԻՋԱՆԻ ՀԱՄԱՅՆՔԱՊԵՏԱՐԱՆ	ՊԱՏՎԵՐ	
Ն. Գ. Ճ.	Ն.ԱԶՐՈՒՊՅԱՆ			ԹԵՐԹ	ԹԵՐԹԵՐ
ԳԼԽՏ	Ն.ԱԶՐՈՒՊՅԱՆ			ՃԾ-5	
			ԾՊԵՂԻ ԵՎ ԿԱՎԱՐԱՄԱՑԻ ՀԱՏԱԿԱԳԻԾ /ՆԱԽԱԳԾՎՈՂ/		

ԿՏՐՎԱԾՔ 1-1 Մ 1:50
/ՉԱՓԱԳՐՈՒԹՅՈՒՆ/

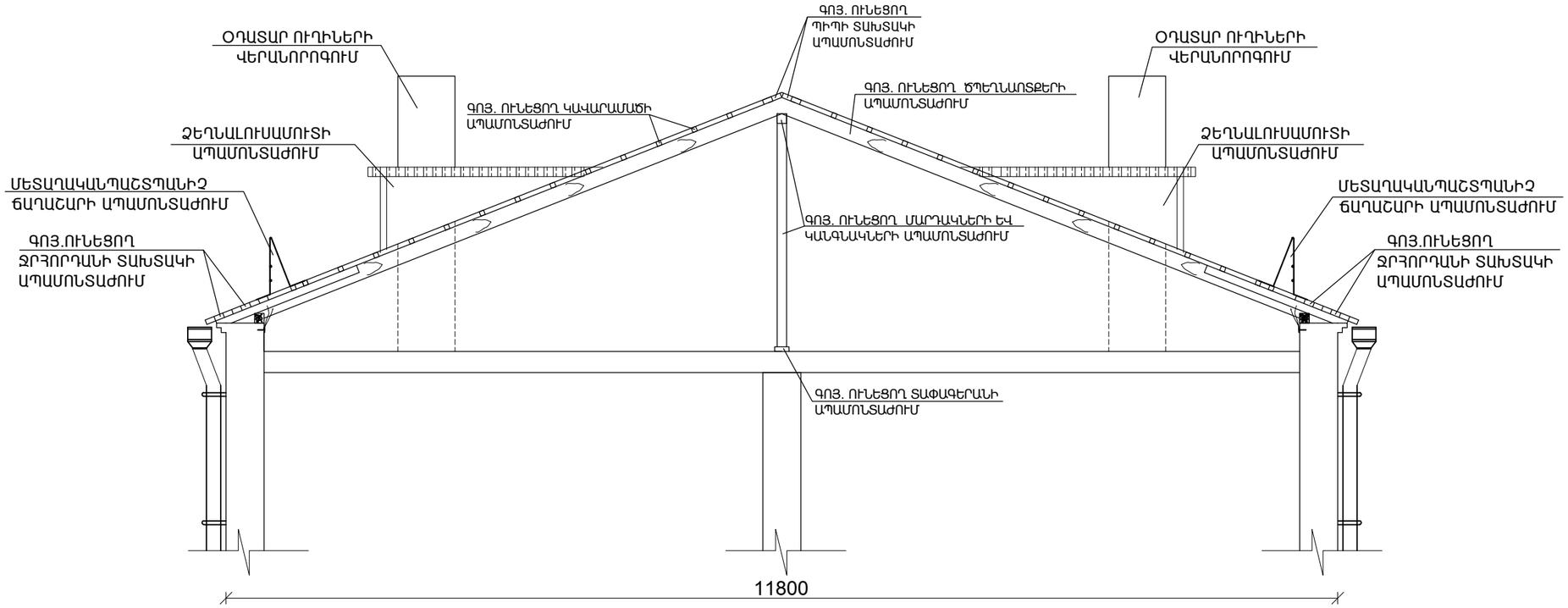

ՏՆՕՐԵՆ	Հ. ԴԱՎԹՅԱՆ		ՀՀ ՏԱՎՈՒՇԻ ՄԱՐԶԻ ԴԻԼԻՋԱՆ ՀԱՄԱՅՆՔԻ ԴԻԼԻՋԱՆ ՔԱՂԱՔԻ ԳԵՏԱՓՆՅԱ ՓՈՂՈՑ ԹԻՎ 68 ՀԱՍՑԵԻ ԲԱՀՄԱԲՆԱԿԱՐԱՆ ՇԵՆՔԻ ՏԱՆԻՔԻ ՀԻՄՆԱՆՈՐՈԳՄԱՆ	ՊԱՏՎԵՐ	
Ն. Գ. Ճ.	Ն.ԱՇՐԱՖՅԱՆ				
ԳՇԵՑ	Ն.ԱՇՐԱՖՅԱՆ		ԱՇԽԱՏԱՆՔՆԵՐ ՊԱՏՎԻՐԱՏՈՒ՝ ԴԻԼԻՋԱՆԻ ՀԱՄԱՅՆՔԱՊԵՏԱՐԱՆ	ԹԵՐԹ	ԹԵՐԹԵՐ
				ՃՇ-6	
			ԿՏՐՎԱԾՔ 1 -1 /ՉԱՓԱԳՐՈՒԹՅՈՒՆ/		

ԿՏՐՎԱԾՔ 1-1 Մ 1:50
ՆԱԽԱԳԾՎՈՂ

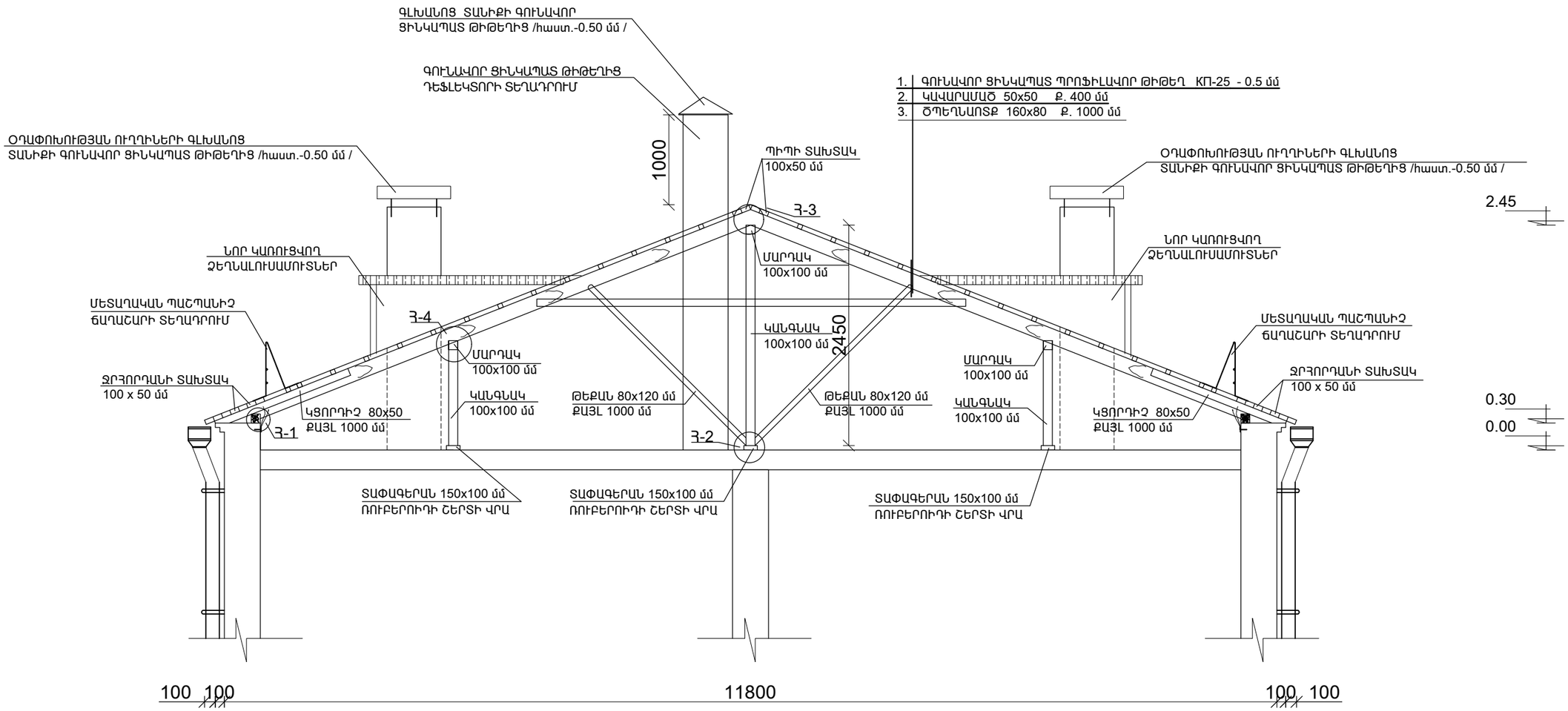

ՏՆՕՐԵՆ	Հ. ԴԱՎԹՅԱՆ		ՀՀ ՏԱՎՈՒՇԻ ՄԱՐԶԻ ԴԻԼԻՋԱՆ ՀԱՄԱՅՆՔԻ ԴԻԼԻՋԱՆ ՔԱՂԱՔԻ ԳԵՏԱՓՆՅԱ ՓՈՂՈՑ ԹԻՎ 68 ՀԱՍՑԵԻ ԲԱԶՄԱԲՆԱԿԱՐԱՆ ՇԵՆՔԻ ՏԱՆԻՔԻ ՀԻՄՆԱՆՈՐՈԳՄԱՆ	ՊԱՏՎԵՐ	
Ն. Գ. ճ.	Ն.ԱՇՐԱՖՅԱՆ				
ԳԾԵՑ	Ն.ԱՇՐԱՖՅԱՆ		ԱՇԽԱՏԱՆՔՆԵՐ ՊԱՏՎԻՐԱՏՈՒ՝ ԴԻԼԻՋԱՆԻ ՀԱՄԱՅՆՔԱՊԵՏԱՐԱՆ	ԹԵՐԹ	ԹԵՐԹԵՐ
				ՃՇ-7	
			ԿՏՐՎԱԾՔ 1 -1 /ՆԱԽԱԳԾՎՈՂ/		

ԿՏՐՎԱԾՔ 2-2 Մ 1:50
ՆԱԽԱԳԾՎՈՂ

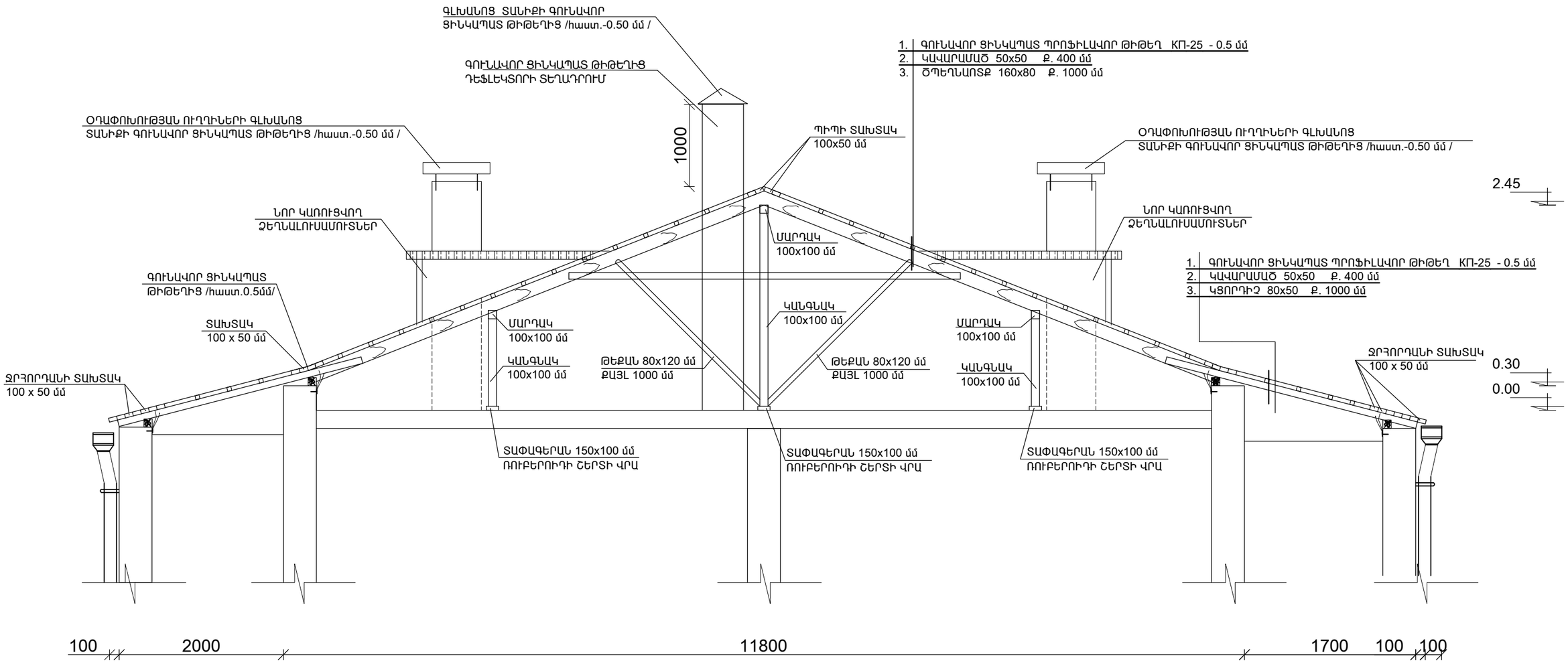

ՏՆՕՐԵՆ	Հ. ԴԱՎԹՅԱՆ		ՀՀ ՏԱՎՈՒՇԻ ՄԱՐԶԻ ԴԻԼԻՋԱՆ ՀԱՄԱՅՆՔԻ ԴԻԼԻՋԱՆ ՔԱՂԱՔԻ ԳԵՏԱՓՆՅԱ ՓՈՂՈՑ ԹԻՎ 68 ՀԱՍՑԵԻ ԲԱՁՄԱԲՆԱԿԱՐԱՆ ՇԵՆՔԻ ՏԱՆԻՔԻ ՀԻՄՆԱՆՈՐՈԳՄԱՆ	ՊԱՏՎԵՐ	
Ն. Գ. ճ.	Ն.ԱԾՐԱՖՅԱՆ				
ԳՇԵՑ	Ն.ԱԾՐԱՖՅԱՆ		ԱՇԽԱՏԱՆՔՆԵՐ ՊԱՏՎԻՐԱՏՈՒ՝ ԴԻԼԻՋԱՆԻ ՀԱՄԱՅՆՔԱՊԵՏԱՐԱՆ	ԹԵՐԹ	ԹԵՐԹԵՐ
				ՃՇ-8	
			ԿՏՐՎԱԾՔ 2 -2 /ՆԱԽԱԳԾՎՈՂ/		

ԱՆԿՅՈՒՆԱՅԻՆ ԵՎ ԱՐՏԱՔԻՆ ԾՊԵՂՆԱՈՏՔԵՐԻ ՄԻԱՑՄԱՆ ՀԱՆԳՈՒՅՑ

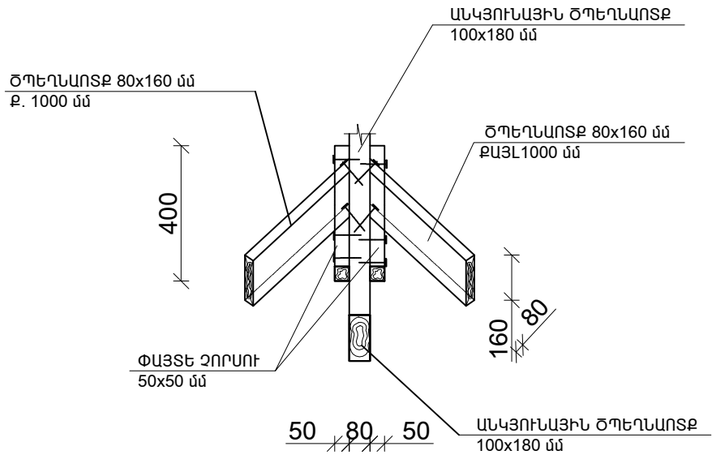

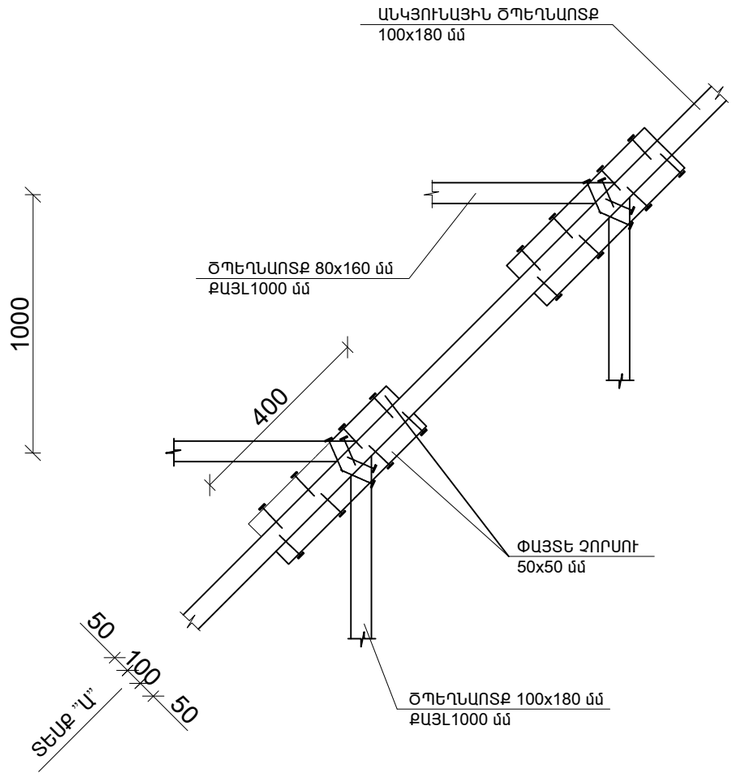

ՏԵՍՔ "Ա"

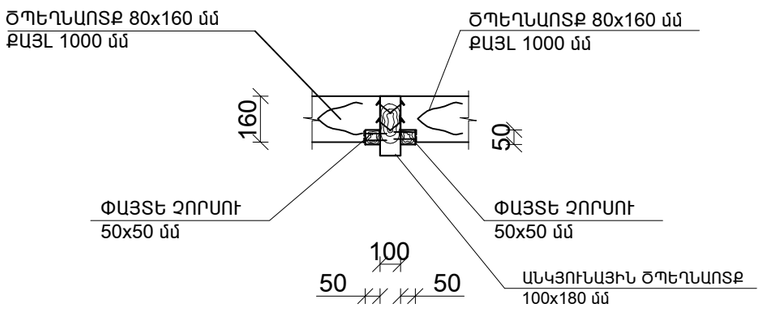

ՀԱՆԳՈՒՅՑ "Ա"

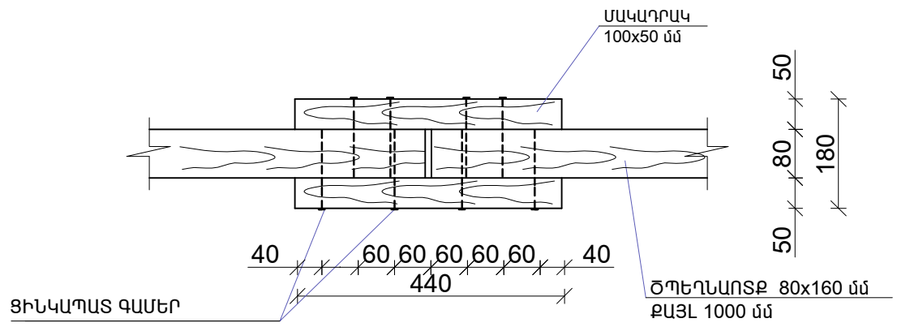

ՏՆՕՐԵՆ	Հ. ԴԱՎԹՅԱՆ		ՀՀ ՏԱՎՈՒՇԻ ՄԱՐԶԻ ԴԻԼԻՋԱՆ ՀԱՄԱՅՆՔԻ ԴԻԼԻՋԱՆ ՔԱՂԱՔԻ ԳԵՏԱՓՆՅԱ ՓՈՂՈՑ ԹԻՎ 68 ՀԱՍՑԵԻ ԲԱԶՄԱԲՆԱԿԱՐԱՆ ՇԵՆՔԻ ՏԱՆԻՔԻ ՀԻՄՆԱՆՈՐՈԳՄԱՆ	ՊԱՏՎԵՐ	
Ն. Գ. ճ.	Ն.ԱՇՐԱՖՅԱՆ				
ԳԾԵՑ	Ն.ԱՇՐԱՖՅԱՆ		ԱՇԽԱՏԱՆՔՆԵՐ ՊԱՏՎԻՐԱՏՈՒ՝ ԴԻԼԻՋԱՆԻ ՀԱՄԱՅՆՔԱՊԵՏԱՐԱՆ	ԹԵՐԹ	ԹԵՐԹԵՐ
				ՃՇ-9	
			ԱՆԿՅՈՒՆԱՅԻՆ ԵՎ ԱՐՏԱՔԻՆ ԾՊԵՂՆԱՈՏՔԵՐԻ ՄԻԱՑՄԱՆ ՀԱՆԳՈՒՅՑ: ՏԵՍՔ "Ա": ՀԱՆԳՈՒՅՑ "Ա":		

ՀԱՆԳՈՒՅՑ - 1

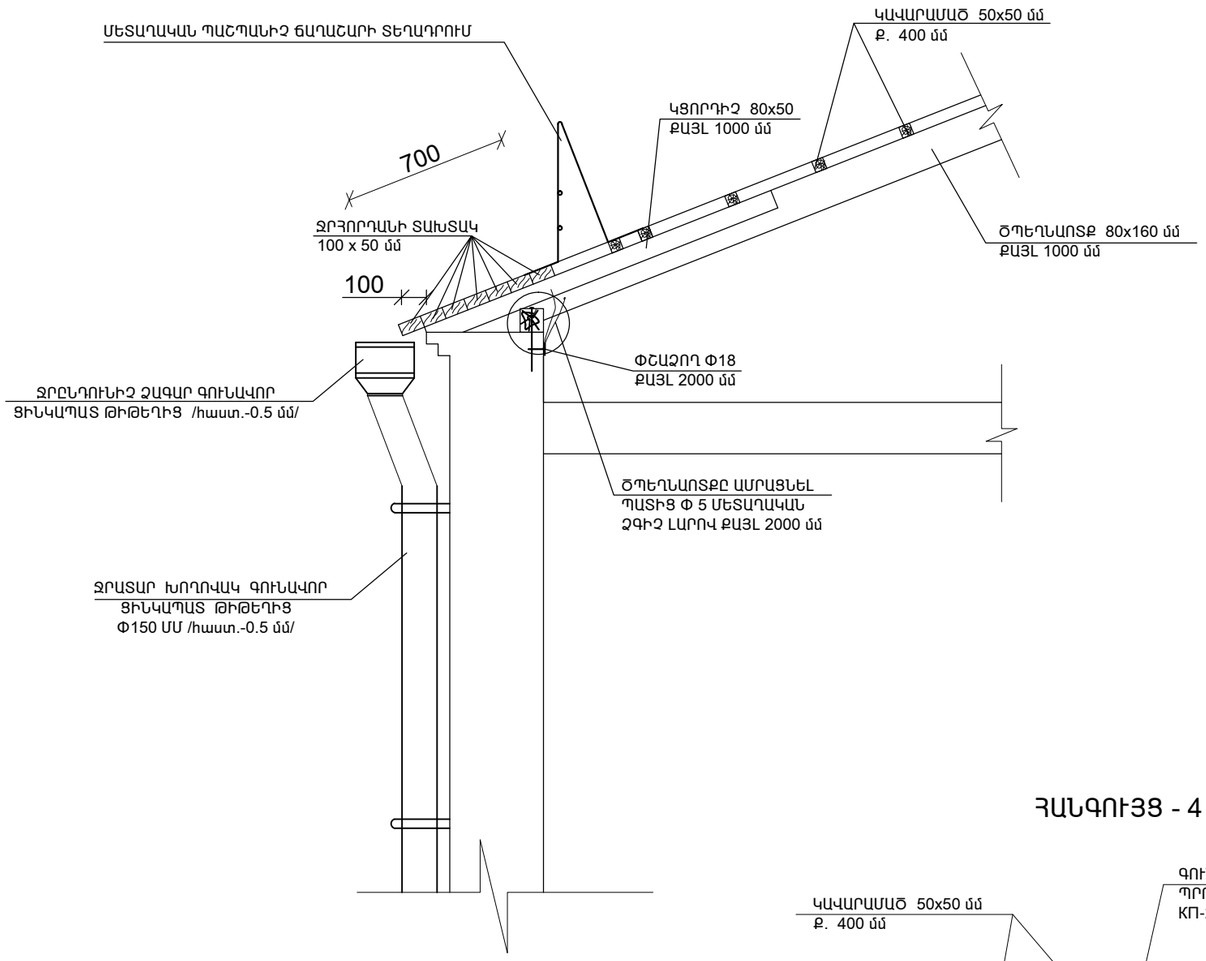

ՀԱՆԳՈՒՅՑ - 2

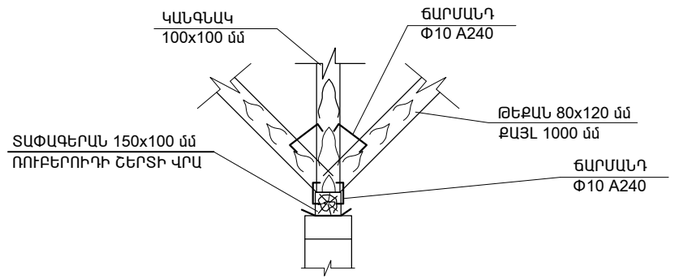

ՀԱՆԳՈՒՅՑ - 3

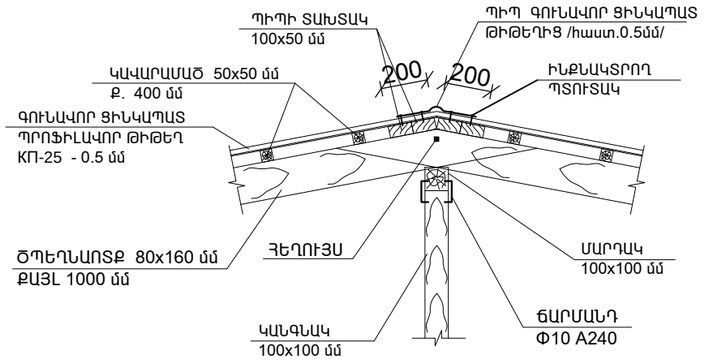

ՀԱՆԳՈՒՅՑ - 4

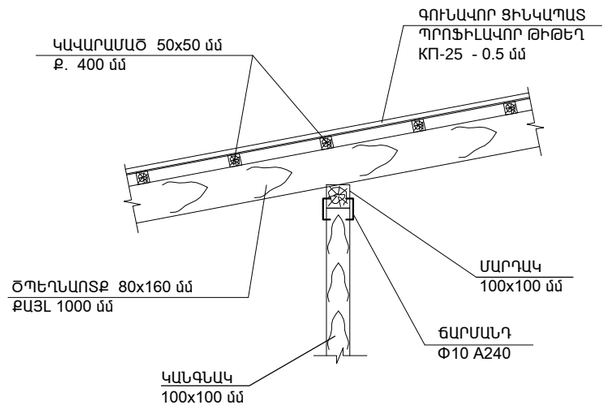

ՏՆՕՐԵՆ	Հ. ԴԱՎԹՅԱՆ		ՀՀ ՏԱՎՈՒՇԻ ՄԱՐԶԻ ԴԻԼԻՋԱՆ ՀԱՄԱՅՆՔԻ ԴԻԼԻՋԱՆ ՔԱՂԱՔԻ ԳԵՏԱՓՆՅԱ ՓՈՂՈՑ ԹԻՎ 68 ՀԱՍՑԵԻ ԲԱՁՄԱԲՆԱԿԱՐԱՆ ՇԵՆՔԻ ՏԱՆԻՔԻ ՀԻՄՆԱՆՈՐՈԳԱՆ	ՊԱՏՎԵՐ	
Ն. Գ. Ճ.	Ն.ԱՇՐԱՖՅԱՆ				
ԳԾԵՑ	Ն.ԱՇՐԱՖՅԱՆ		ԱՇԽԱՏԱՆՔՆԵՐ ՊԱՏՎԻՐԱՏՈՒ՝ ԴԻԼԻՋԱՆԻ ՀԱՄԱՅՆՔԱՊԵՏԱՐԱՆ	ԹԵՐԹ	ԹԵՐԹԵՐ
				ՃՇ-10	
			ՀԱՆԳՈՒՅՑՆԵՐ		

ՉԵՂՆԱԼՈՒՍԱՄՈՒՏԻ ՓԱՅՏԵ ՇԵՐՏԱՓԵՂԿ ՇՓ -1

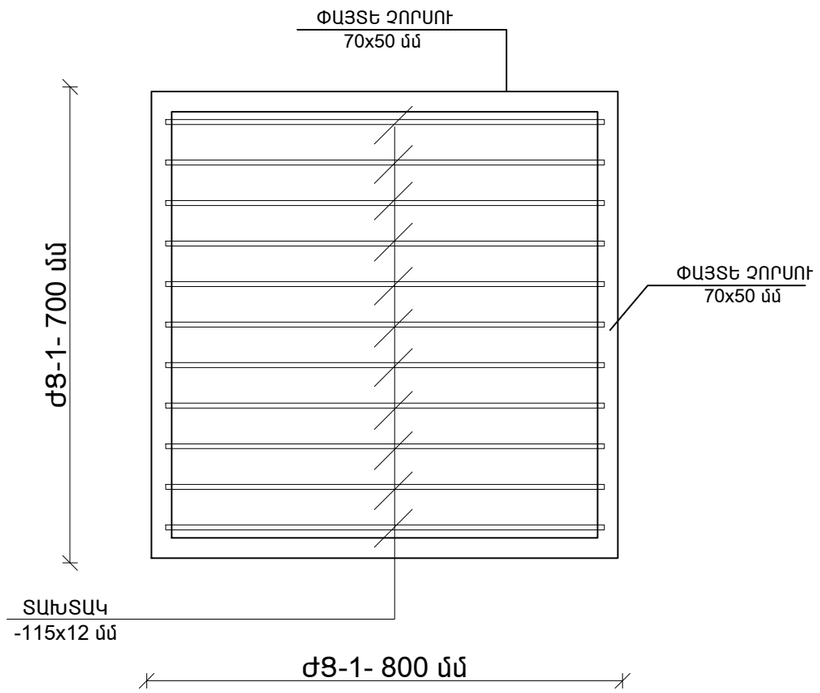

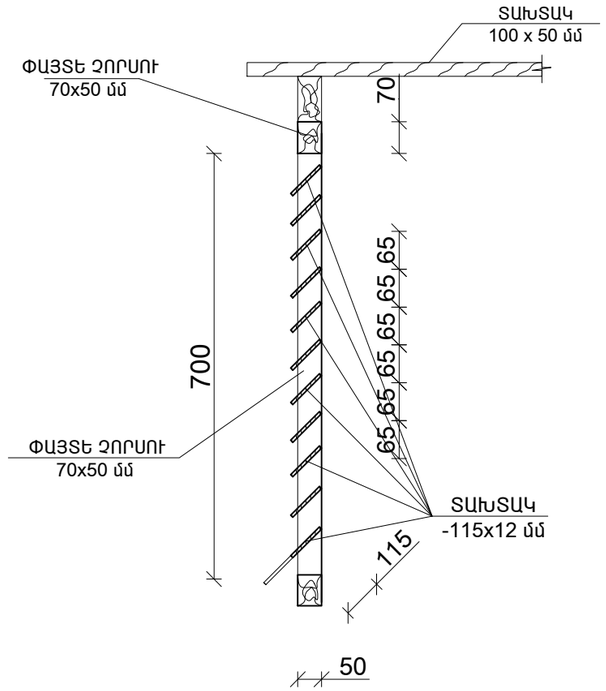

ՏԱՆԻՔԻ ՉԵՂՆԱԼՈՒՍԱՄՈՒՏԻ ՀԱՏՈՒՅԹ

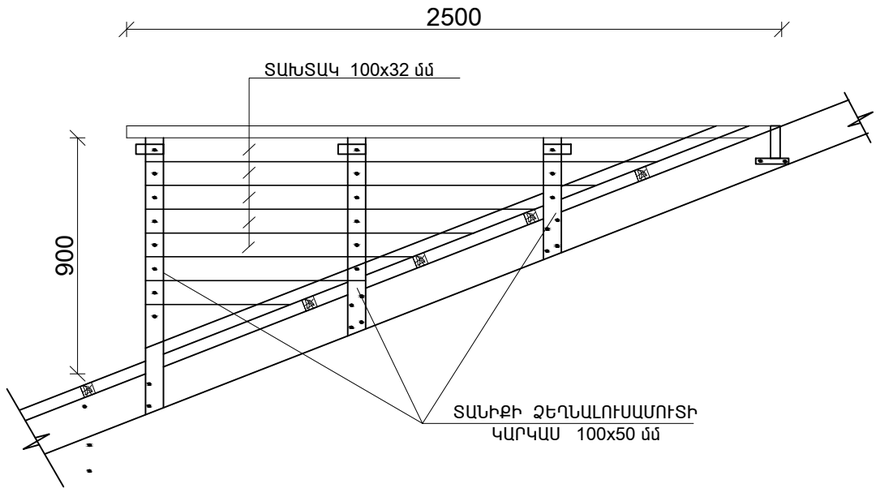

ՉԵՂՆԱԼՈՒՍԱՄՈՒՏԻ ՓԱՅՏԵ ՇԵՐՏԱՓԵՂԿ ՇՓ-1 ՆՅՈՒԹԵՐԻ ՄԱՍՆԱԳԻՐ

Հ /Հ	ԱՆՎԱՆՈՒՄԸ	ՄԵԿ էԼ-ՏԻ ԵՐԿԱՐՈՒԹ-ՅՈՒՆԸ /մ/	ՔԱՆԱԿԸ /հատ/	ԸՆԴՀԱՆՈՒՐ ԵՐԿԱՐՈՒԹ-ՅՈՒՆԸ /մ/	ԾԱՆՈԹՈՒԹՅՈՒՆ /4 ժՑ-ի ՀԱՄԱՐ/ /ԾԱՎԱԼԸ /մ^3/
1.	ՉՈՐՍՈՒ 70x50մմ	0.80	2	1.6	0.025
2.	ՉՈՐՍՈՒ 70x50մմ	0.70	2	1.4	0.025
3.	ՏԱԽՏԱԿ -115x12 մմ	0.78	8	6.24	0.035
4.	ՓԱՅՏԵ էԼԵՄԵՆՏՆԵՐԻ ՅՈՒՂԱՆԵՐԿՈՒՄ -				6.6 մ^2
5.	ԾԽՆԻՆԵՐԻ ՏԵՂԱԴՐՈՒՄ -				8 հատ

ԾԱՆՈԹՈՒԹՅՈՒՆ

1. ՏԱՆԻՔԱԾԱԾԿԻ ՓԱՅՏԵ ԿՈՆՍՏՐՈՒԿՑԻԱՆՆԵՐԸ ՄՇԱԿԵԼ ՀԱԿԱՆԵԽԻՉ ԵՎ ՀԱԿԱՀՐԴԵՀԱՅԻՆ ԼՈՒԾՈՒՅԹՆԵՐՈՎ : ՓԱՅՏԱՆՅՈՒԹԻ ՀԻԴՐՈՄԵԿՈՒՍԱՑՈՒՄԸ ԻՐԱԿԱՆԱՑՆԵԼ ԸՍՏ ԳՈՍՏ 7415-86 :

ՏՆՕՐԵՆ	Հ. ԴԱՎԹՅԱՆ		ՀՀ ՏԱՎՈՒՇԻ ՄԱՐԶԻ ԴԻԼԻՋԱՆ ՀԱՄԱՅՆՔԻ ԴԻԼԻՋԱՆ ՔԱՂԱՔԻ ԳԵՏԱՓՆՅԱ ՓՈՂՈՑ ԹԻՎ 68 ՀԱՍՑԵԻ ԲԱՁՄԱԲՆԱԿԱՐԱՆ ՇԵՆՔԻ ՏԱՆԻՔԻ ՀԻՄՆԱՆՈՐՈԳՄԱՆ	ՊԱՏՎԵՐ	
Ն. Գ. Ճ.	Ն.ԱՇՐԱՖՅԱՆ				
ԳԾԵՑ	Ն.ԱՇՐԱՖՅԱՆ		ԱՇԽԱՏԱՆՔՆԵՐ ՊԱՏՎԻՐԱՏՈՒ ՝ ԴԻԼԻՋԱՆԻ ՀԱՄԱՅՆՔԱՊԵՏԱՐԱՆ	ԹԵՐԹ	ԹԵՐԹԵՐ
				ՃՇ-11	
			ՉԵՂՆԱԼՈՒՍԱՄՈՒՏԻ ՓԱՅՏԵ ՇԵՐՏԱՓԵՂԿ ՇՓ-1, ՉԵՂՆԱԼՈՒՍԱՄՈՒՏԻ ՓԱՅՏԵ ՇԵՐՏԱՓԵՂԿԻ ՇՓ-1 ՆՅՈՒԹԵՐԻ ՄԱՍՆԱԳԻՐ		

ՏԱՆԻՔԻ ՓԱՅՏԵ ԱՍՏԻՃԱՆՆԵՐԻ ՏԵՍՔ

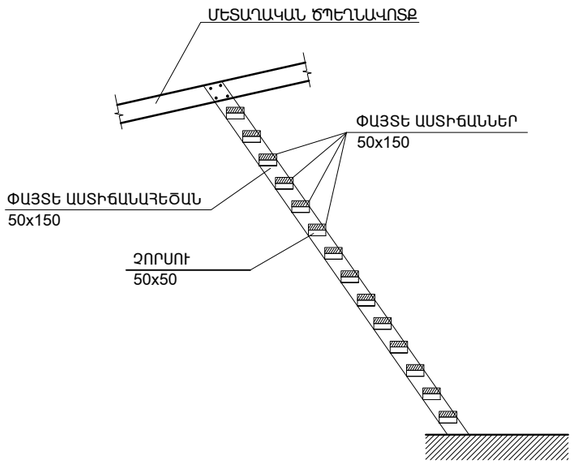

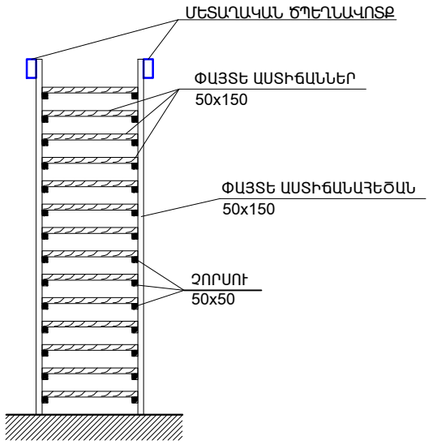

ՏԱՆԻՔԻ ՓԱՅՏԵ ԱՍՏԻՃԱՆՆԵՐԻ ՆՅՈՒԹԵՐԻ ՄԱՍՆԱԳԻՐ

Հ /Հ	ԱՆՎԱՆՈՒՄԸ	ՄԵԿ ԷԼ-ՏԻ ԵՐԿԱՐՈՒԹ-ՅՈՒՆԸ /մ/	ՔԱՆԱԿԸ /հատ/	ԸՆԴՀԱՆՈՒՐ ԵՐԿԱՐՈՒԹ-ՅՈՒՆԸ /մ/	1 ԱՍՏԻՃԱՆ /ԾԱՎԱԼԸ /մ^3/	4 ԱՍՏԻՃԱՆ /ԾԱՎԱԼԸ /մ^3/
1.	ԱՍՏԻՃԱՆԱՀԵԾԱՆ ՏԱԽՏԱԿ 50x150 մմ	2.2	2	4.4	0.033	0.082
2.	ԱՍՏԻՃԱՆՆԵՐ ՏԱԽՏԱԿ 50x150 մմ	1.00	14	14.0	0.105	0.42
3.	ՉՈՐՍՈՒ 50x50	0.5	28	14.0	0.035	0.14
4.	ԱՍՏԻՃԱՆՆԵՐԻ ՓԱՅՏԵ ԿՈՆՍՏՐՈՒԿՑԻԱՆԵՐԻ ՄՇԱԿՈՒՄ ՀԱԿԱՀՐԴԵՀԱՅԻՆ ԵՎ ՀԱԿԱՆԵԽՄԱՆ ԼՈՒԾՈՒՅԹՈՎ					0.642 մ^3

ՕԴԱՏԱՐ ՈՒՂԻՆԵՐԻ ՀԱՏԱԿԱԳԻԾ

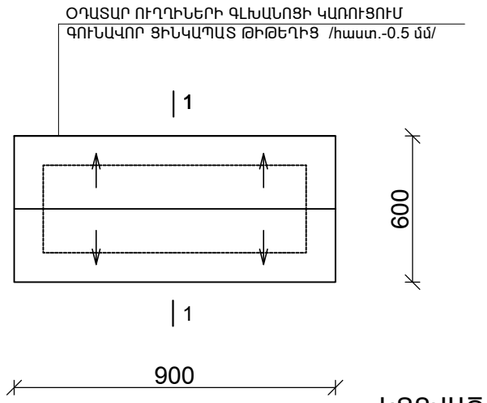

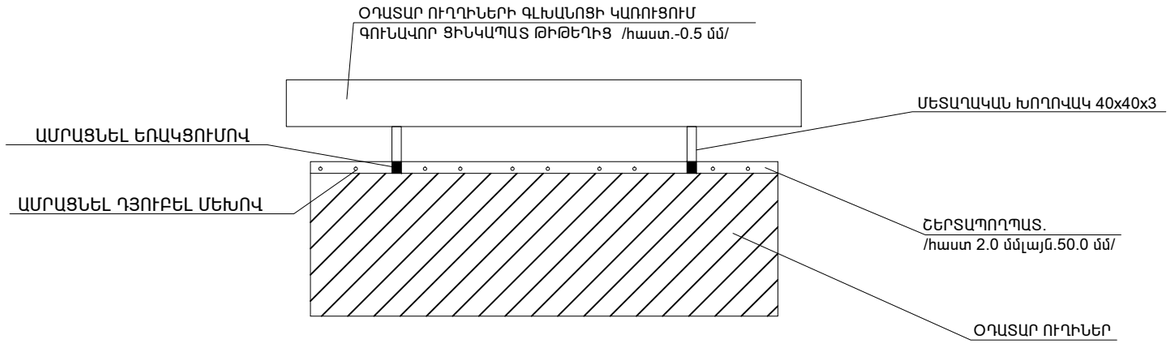

ԿՏՐՎԱԾՔ 1-1

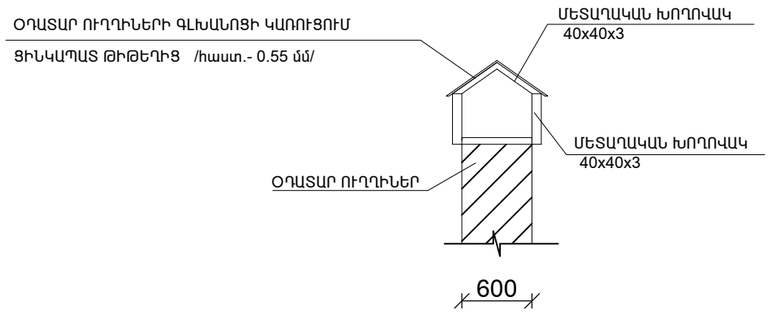

ՏՆՕՐԵՆ	Հ . ԴԱՎԹՅԱՆ		ՀՀ ՏԱՎՈՒՇԻ ՄԱՐԶԻ ԴԻԼԻՋԱՆ ՀԱՄԱՅՆՔԻ ԴԻԼԻՋԱՆ ՔԱՂԱՔԻ ԳԵՏԱՓՆՅԱ ՓՈՂՈՑ ԹԻՎ 68 ՀԱՍՑԵԻ ԲԱԶՄԱԲՆԱԿԱՐԱՆ ՇԵՆՔԻ ՏԱՆԻՔԻ ՀԻՄՆԱՆՈՐՈԳՄԱՆ	ՊԱՏՎԵՐ	
Ն. Գ. Ճ.	Ն.ԱՇՐԱՖՅԱՆ				
ԳԾԵՑ	Ն.ԱՇՐԱՖՅԱՆ		ԱՇԽԱՏԱՆՔՆԵՐ ՊԱՏՎԻՐԱՏՈՒ ՝ ԴԻԼԻՋԱՆԻ ՀԱՄԱՅՆՔԱՊԵՏԱՐԱՆ	ԹԵՐԹ	ԹԵՐԹԵՐ
				ՃՇ-12	
			ՕԴԱՏԱՐ ՈՒՂԻՆԵՐԻ ՀԱՏԱԿԱԳԻԾ: ՏԱՆԻՔԻ ՓԱՅՏԵ ԱՍՏԻՃԱՆՆԵՐԻ ՏԵՍՔ:ՏԱՆԻՔԻ ՓԱՅՏԵ ԱՍՏԻՃԱՆՆԵՐԻ ՆՅՈՒԹԵՐԻ ՄԱՍՆԱԳԻՐ:		

ՀԱՏՎԱԾՔ ՏԱՆԻՔԻ ՀԱՏԱԿԱԳԾԻՑ

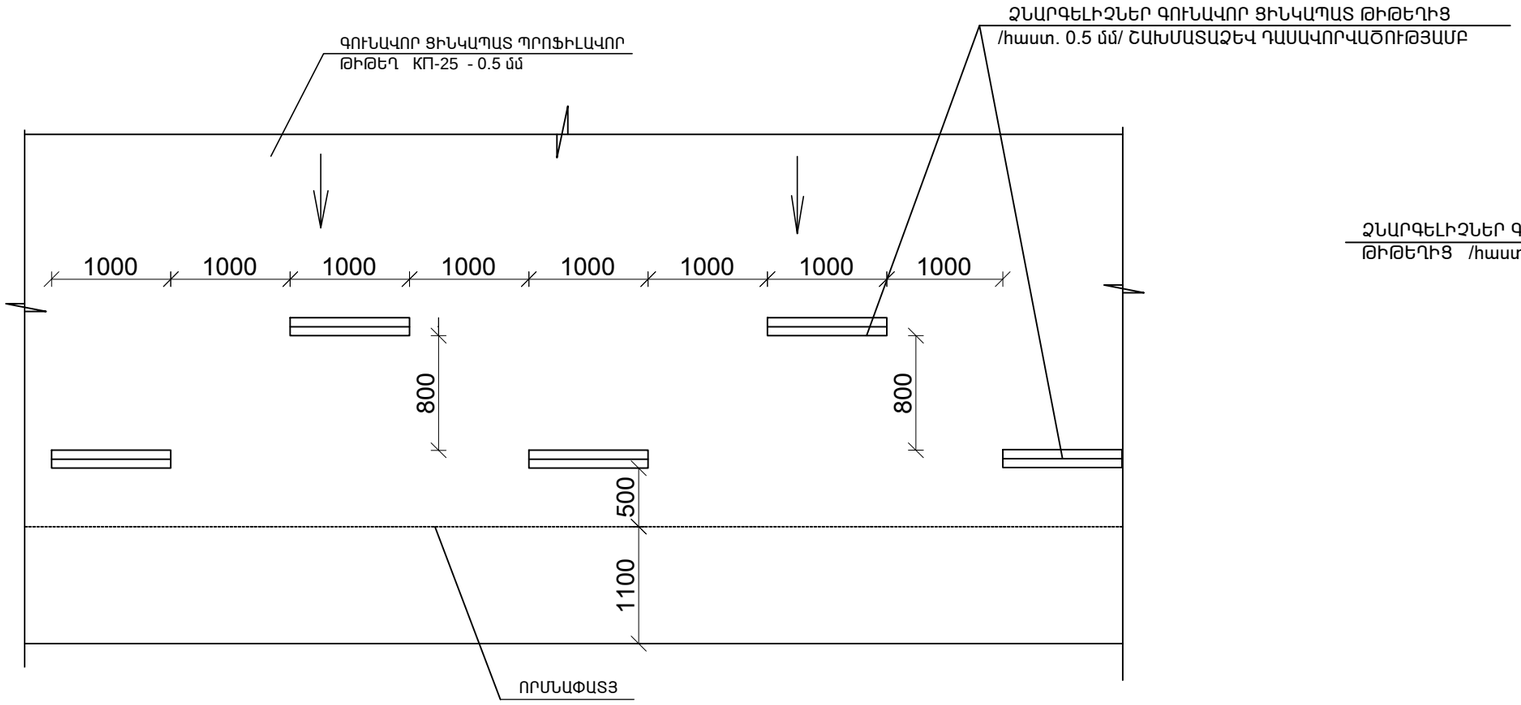

ՉՆԱՐԳԵԼԻՉՆԵՐ

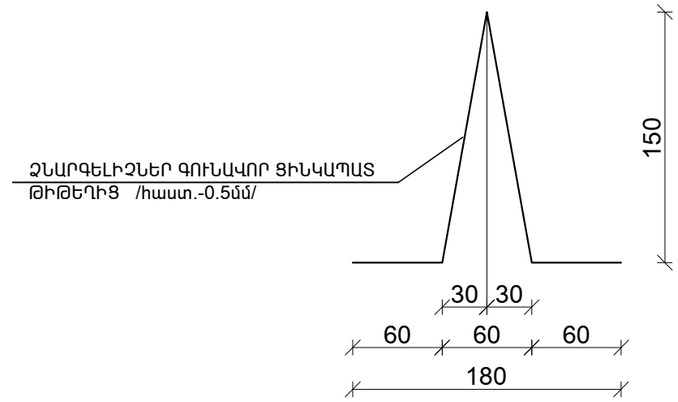

ՉՆԱՐԳԵԼԻՉՆԵՐԻ ՏԵՂԱԴՐՄԱՆ ՀԱՆԳՈՒՅՑ

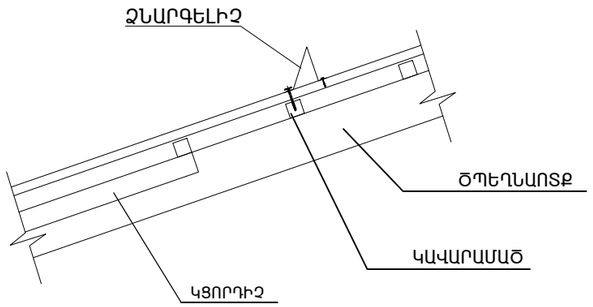

ԾԱՆՈԹՈՒԹՅՈՒՆ

1. ՏԱՆԻՔՈՒՄ ԿԱՌՈՒՑՎՈՂ ՉՆԱՐԳԵԼԻՉՆԵՐ /ԳՈՒՆԱՎՈՐ ՑԻՆԿԱՊԱՏ ԹԻԹԵՂԻՑ հաստ. 0.5 մմ / ԱՄՐԱՑՆԵԼ ՏԱՆԻՔԱԾԱԾԿՈՒՅԹԻՆ / ԳՈՒՆԱՎՈՐ ՑԻՆԿԱՊԱՏ ՊՐՈՖԻԼԱՎՈՐ ԹԻԹԵՂԻՑ / հաստ. 0.5 մմ / ԻՆՔՆԱՊԱՐՈՒՐԱԿՎՈՂ ՊՏՈՒՏԱԿՈՎ Փ 8 /ՄԻԱՅՆ ՓԱՅՏԵ ԿԱՎԱՐԱՄԱԾԻՆ/ :

ՏՆՕՐԵՆ	Հ . ԴԱՎԹՅԱՆ		ՀՀ ՏԱՎՈՒՇԻ ՄԱՐԶԻ ԴԻԼԻՋԱՆ ՀԱՄԱՅՆՔԻ ԴԻԼԻՋԱՆ ՔԱՂԱՔԻ ԳԵՏԱՓՆՅԱ ՓՈՂՈՑ ԹԻՎ 68 ՀԱՍՑԵԻ ԲԱՇՄԱԲՆԱԿԱՐԱՆ ՇԵՆՔԻ ՏԱՆԻՔԻ ՀԻՄՆԱՆՈՐՈԳՄԱՆ	ՊԱՏՎԵՐ	
Ն. Գ. Ճ.	Ն.ԱՇՐԱՖՅԱՆ				
ԳՇԵՑ	Ն.ԱՇՐԱՖՅԱՆ		ԱՇԽԱՏԱՆՔՆԵՐ ՊԱՏՎԻՐԱՏՈՒ ՝ ԴԻԼԻՋԱՆԻ ՀԱՄԱՅՆՔԱՊԵՏԱՐԱՆ	ԹԵՐԹ	ԹԵՐԹԵՐ
				ՃՇ-13	
			ՀԱՏՎԱԾ ՏԱՆԻՔԻ ՀԱՏԱԿԱԳԾԻՑ: ՉՆԱՐԳԵԼԻՉՆԵՐԻ ՏԵՂԱԴՐՄԱՆ ՀԱՆԳՈՒՅՑ:		

ՏԱՆԻՔԻ ԱՆՎՏԱՆԳՈՒԹՅԱՆ ՄԵՏԱՂԱԿԱՆ ՃԱՂԱՇԱՐԵՐ

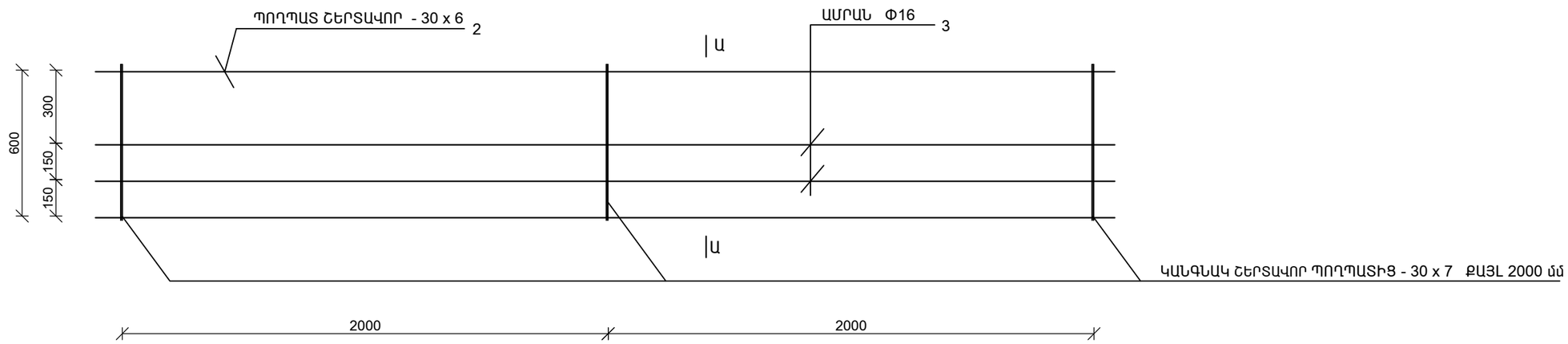

ԿՏՐՎԱԾՔ Ա-Ա

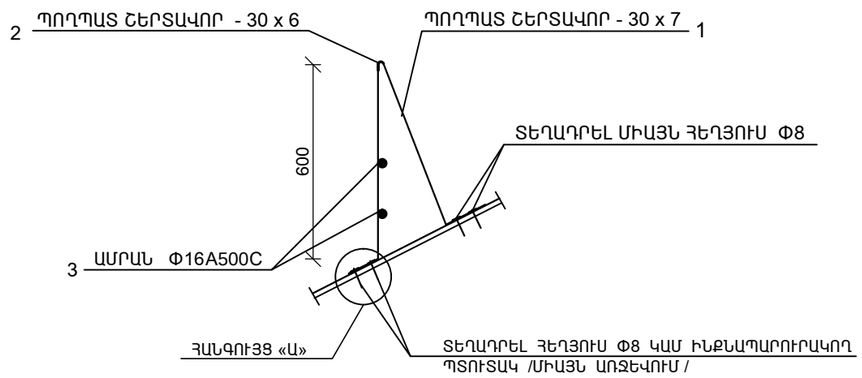

ՀԱՆԳՈՒՅՑ «Ա»

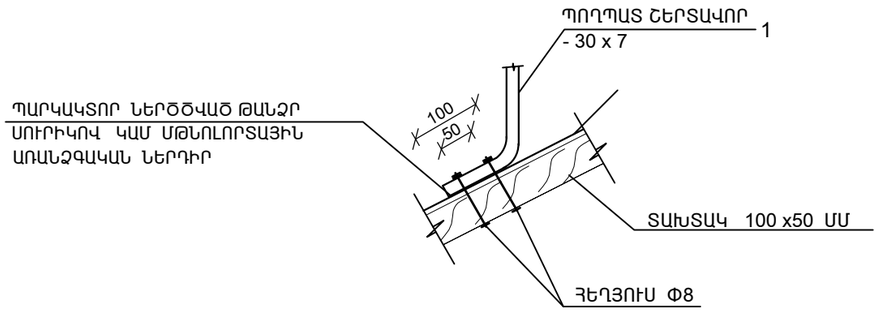

ԴԻՐՔ	ՆՇԱՆԱԿՈՒՄ	ԱՆՎԱՆՈՒՄ		ՔԱՆԱԿ ՀԱՏ	ՔԱՇԸ ԿԳ	ԾԱՆՈԹ.
		ՄԵՏԱՂԱԿԱՆ ԱՐԳԵԼԱՓԱԿՈՂ ՃԱՂԵՐ				
1	ՊՈՂՊԱՏ ՇԵՐՏԱՎՈՐ ԳՈՍՏ 103-57 *	- 30 x 7	L = 1.20	60	119.0	
2	ՊՈՂՊԱՏ ՇԵՐՏԱՎՈՐ ԳՈՍՏ 103-57 *	- 30 x 6	L = 120.0	1	170.0	
3	ԱՄՐԱՆ ԳՈՍՏ 5781 - 82	Φ16 A500C	L = 120.0	2	379.0	
4		ՀԵՂՅՈՒՍ Φ8		250	9.1	

ՏՆՕՐԵՆ	Հ. ԴԱՎԹՅԱՆ		ՀՀ ՏԱՎՈՒՇԻ ՄԱՐԶԻ ԴԻԼԻՋԱՆ ՀԱՄԱՅՆՔԻ ԴԻԼԻՋԱՆ ՔԱՂԱՔԻ ԳԵՏԱՓՆՅԱ ՓՈՂՈՑ ԹԻՎ 68 ՀԱՍՑԵԻ ԲԱԶՄԱԲՆԱԿԱՐԱՆ ՇԵՆՔԻ ՏԱՆԻՔԻ ՀԻՄՆԱՆՈՐՈԳՄԱՆ	ՊԱՏՎԵՐ	
Ն. Գ. Ճ.	Ն.ԱՇՐԱՖՅԱՆ				
ԳՇԵՑ	Ն.ԱՇՐԱՖՅԱՆ		ԱՇԽԱՏԱՆՔՆԵՐ ՊԱՏՎԻՐԱՏՈՒ՝ ԴԻԼԻՋԱՆԻ ՀԱՄԱՅՆՔԱՊԵՏԱՐԱՆ	ԹԵՐԹ	ԹԵՐԹԵՐ
				ՃՇ-14	
			ՏԱՆԻՔԻ ԱՆՎՏԱՆԳՈՒԹՅԱՆ ՄԵՏԱՂԱԿԱՆ ՃԱՂԱՇԱՐԵՐ: ԿՏՐՎԱԾՔՆԵՐ Ա-Ա: ՀԱՆԳՈՒՅՑ «Ա»:		

ՏԱՆԻՔԻ ՄՏՈՑԻ ԱՍՏԻՃԱՆՆԵՐԻ ՏԵՍՔ Մ1:20

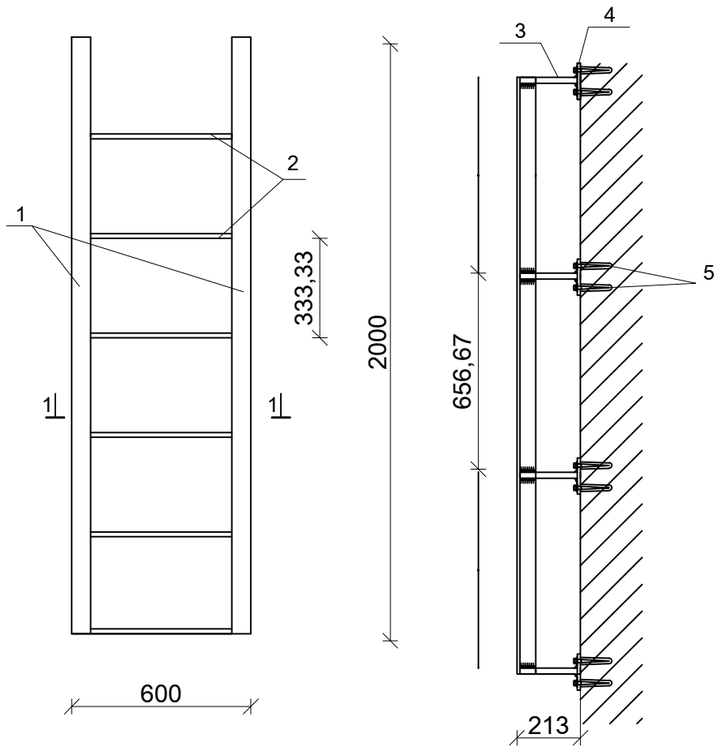

ԿՏՐՎԱԾՔ 1-1

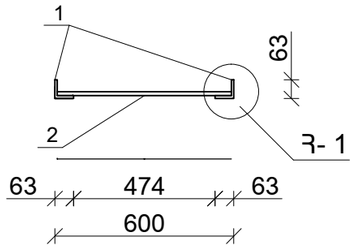

ՀԱՆԳՈՒՅՑ - 1

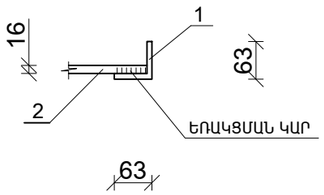

ՄԵՏԱՂԱԿԱՆ ԹԵՐԹ

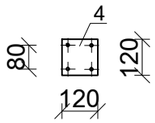

ՏԱՆԻՔԻ ՄՏՈՑԻ ԱՍՏԻՃԱՆՆԵՐԻ ՆՅՈՒԹԵՐԻՐ ՄԱՍՆԱԳԻՐ
ԱՌԱՋԻՆ ՇՔԱՄՈՒՏՔ

Հ /Հ	ԱՆՎԱՆՈՒՄԸ	ՄԵԿ ԷԼ-ՏԻ ԵՐԿԱՐՈՒԹ-ՅՈՒՆԸ /մ/	ՔԱՆԱԿԸ /հատ/	ԸՆԴՀԱՆՈՒՐ ԵՐԿԱՐՈՒԹ-ՅՈՒՆԸ /մ/	ԸՆԴՀ. ՔԱՇԸ 1 ԱՍՏԻՃԱՆԻ ՀԱՄԱՐ /կգ/	ԸՆԴՀ. ՔԱՇԸ 2 ԱՍՏԻՃԱՆԻ ՀԱՄԱՐ /կգ/
1.	ՊՈՂՊԱՏԵ ԱՆԿՅՈՒՆԱԿ L 63x6	2.0	2	4.00	22.90	45.80
2.	ՊՈՂՊԱՏԵ ՁՈՂ Φ 16A III	0.6	6	3.60	5.70	11.4
3.	ՊՈՂՊԱՏԵ ՁՈՂ Φ 16	0.2	8	1.60	2.60	5.20
4.	ՊՈՂՊԱՏԵ ԹԵՐԹ 120x120x10 մմ /8 հատ/ -					9.1
5.	ԻՆՔՆԱՇԱՂԱՓՈՂ ՊՏՈՒՏԱԿԱՄԵԽ ՄԱՆԵԿԱՅԻՆ ԳԼԽԻԿՈՎ M10 L=120 մմ					64 հատ
6.	ՄԵՏԱՂԱԿԱՆ ԷԼԵՄԵՆՏՆԵՐԻ ՅՈՒՂԱՆԵՐԿՈՒՄ ԵՐԿՈՒ ԱՆԳԱՄ -					5.0 մ^2

ՏԱՆԻՔԻ ՄՏՈՑԻ ՄԵՏԱՂԱԿԱՆ ԴՌԱՆ ՄԴ-1 ՆՅՈՒԹԵՐԻ ՄԱՍՆԱԳԻՐ

Հ /Հ	ԱՆՎԱՆՈՒՄԸ	ՄԵԿ ԷԼ-ՏԻ ԵՐԿԱՐՈՒԹ-ՅՈՒՆԸ /մ/	ՔԱՆԱԿԸ /հատ/	ԸՆԴՀԱՆՈՒՐ ԵՐԿԱՐՈՒԹ-ՅՈՒՆԸ /մ/	ԸՆԴՀ. ՔԱՇԸ 1 ԴՌՆԱԿԻ ՀԱՄԱՐ /կգ/	ԸՆԴՀ. ՔԱՇԸ 2 ԴՌՆԱԿԻ ՀԱՄԱՐ /կգ/
1.	ՊՈՂՊԱՏԵ ԱՆԿՅՈՒՆԱԿ L 50x50x5 մմ	0.80	4	3.20	12.10	24.2
2.	ՊՈՂՊԱՏԵ ԽՈՂՈՎԱԿ □ 40x40x2 մմ	0.79	4	3.16	8.00	16.0
3.	ՊՈՂՊԱՏԵ ԹԻԹԵՂ 790x790x1.5 մմ /2 հատ/ -					29.4 կգ
4.	ՇԽՆԻ Φ 10x100 մմ -					4 հատ
5.	ՄԵՏԱՂԱԿԱՆ ԲՈՆԱԿ -					2 հատ
6.	ՓՐՓՐԱՊԼԱՍՏ / ՀԱՍՏ 790x790x40 մմ, 2 հատ / -					1.25 մ^2
	ՄԵՏԱՂԱԿԱՆ ԷԼԵՄԵՆՏՆԵՐԻ ՅՈՒՂԱՆԵՐԿՈՒՄ ԵՐԿՈՒ ԱՆԳԱՄ -					7.9 մ^2
	ՓԱԿԱՆ					2 հատ
	ՊՈՂՊԱՏԵ ԱՆԿՅՈՒՆԱԿ L 50x50x5 մմ L=50 մմ		4 հատ			0.8 կգ
	ՆԵՐԴԻՐ ԷԼԵՄԵՆՏ Նէ 1					
1.	ՄԵՏԱՂԱԿԱՆ ՁՈՂ Φ 12A III	0.25	4	1	0.9 կգ	1.8 կգ
2.	ՄԵՏԱՂԱԿԱՆ ԹԵՐԹ 120x120x10 մմ /16 հատ/ -				18.0 կգ	

ՏԱՆԻՔԻ ՄԵՏԱՂԱԿԱՆ ԴՌՆԱԿՈՎ ՄՏՈՑԻ ՏԵՍՔ ՏՄԴ-1 Մ1:20

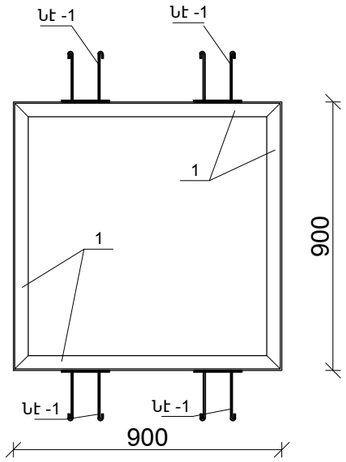

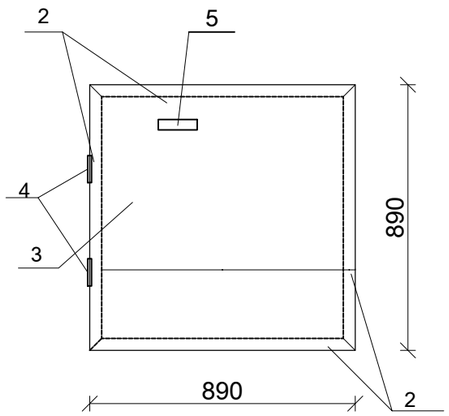

ԿՏՐՎԱԾՔ 1-1

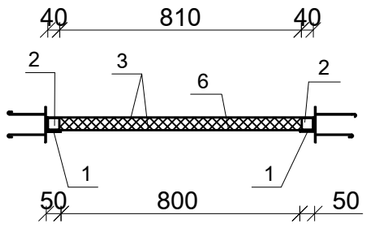

ՇԱՆՈԹՈՒԹՅՈՒՆ

1. ԲՈԼՈՐ ՄԵՏԱՂԱԿԱՆ ԷԼԵՄԵՆՏՆԵՐԻ ՄԻԱՑՈՒՄԸ ԻՐԱԿԱՆԱՑՆԵԼ ԵՌԱԿՑՄԱՆ ՄԻՋՈՑՈՎ, Ý-42 A ՏԻՊԻ ԷԼԵԿՏՐՈԴՆԵՐՈՎ:
2. Յուղաներկ՝ ГОСТ 695-77:

ՆԵՐԴԻՐ ԷԼԵՄԵՆՏ Նէ - 1

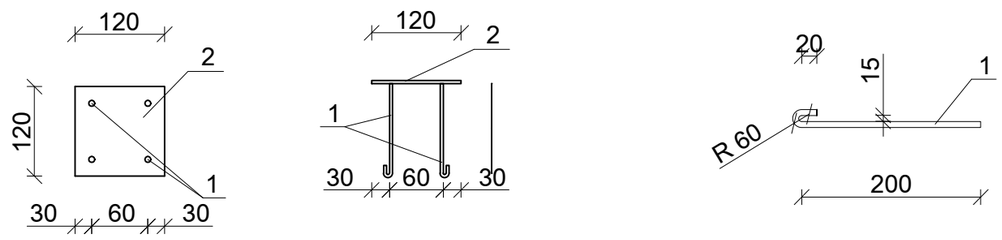

ՏՆՕՐԵՆ	Հ. ԴԱՎԹՅԱՆ		ՀՀ ՏԱՎՈՒՇԻ ՄԱՐԶԻ ԴԻԼԻՋԱՆ ՀԱՄԱՅՆՔԻ ԴԻԼԻՋԱՆ ՔԱՂԱՔԻ ԳԵՏԱՓՆՅԱ ՓՈՂՈՑ ԹԻՎ 68 ՀԱՍՑԵԻ ԲԱՁՄԱԲՆԱԿԱՐԱՆ ՇԵՆՔԻ ՏԱՆԻՔԻ ՀԻՄՆԱՆՈՐՈԳՄԱՆ ԱՇԽԱՏԱՆՔՆԵՐ ՊԱՏՎԻՐԱՏՈՒ՝ ԴԻԼԻՋԱՆԻ ՀԱՄԱՅՆՔԱՊԵՏԱՐԱՆ	ՊԱՏՎԵՐ	
Ն. Գ. Ճ.	Ն.ԱՇՐԱՖՅԱՆ				
ԳՇԵՑ	Ն.ԱՇՐԱՖՅԱՆ			ԹԵՐԹ	ԹԵՐԹԵՐ
				ՃՇ-15	
			ՏԱՆԻՔԻ ՄԵՏԱՂԱԿԱՆ ՄՏՈՑԻ ԱՍՏԻՃԱՆՆԵՐ, ՏԱՆԻՔԻ ՄԵՏԱՂԱԿԱՆ ՄՏՈՑ, ՄԱՍՆԱԳՐԵՐ		

ՑԻՆԿԱՊԱՏ ՊՐՈՖԻԼԱՎՈՐ ԹԻԹԵՂԻ ԱՄՐԱՑՄԱՆ ՀԱՆԳՈՒՅՑ

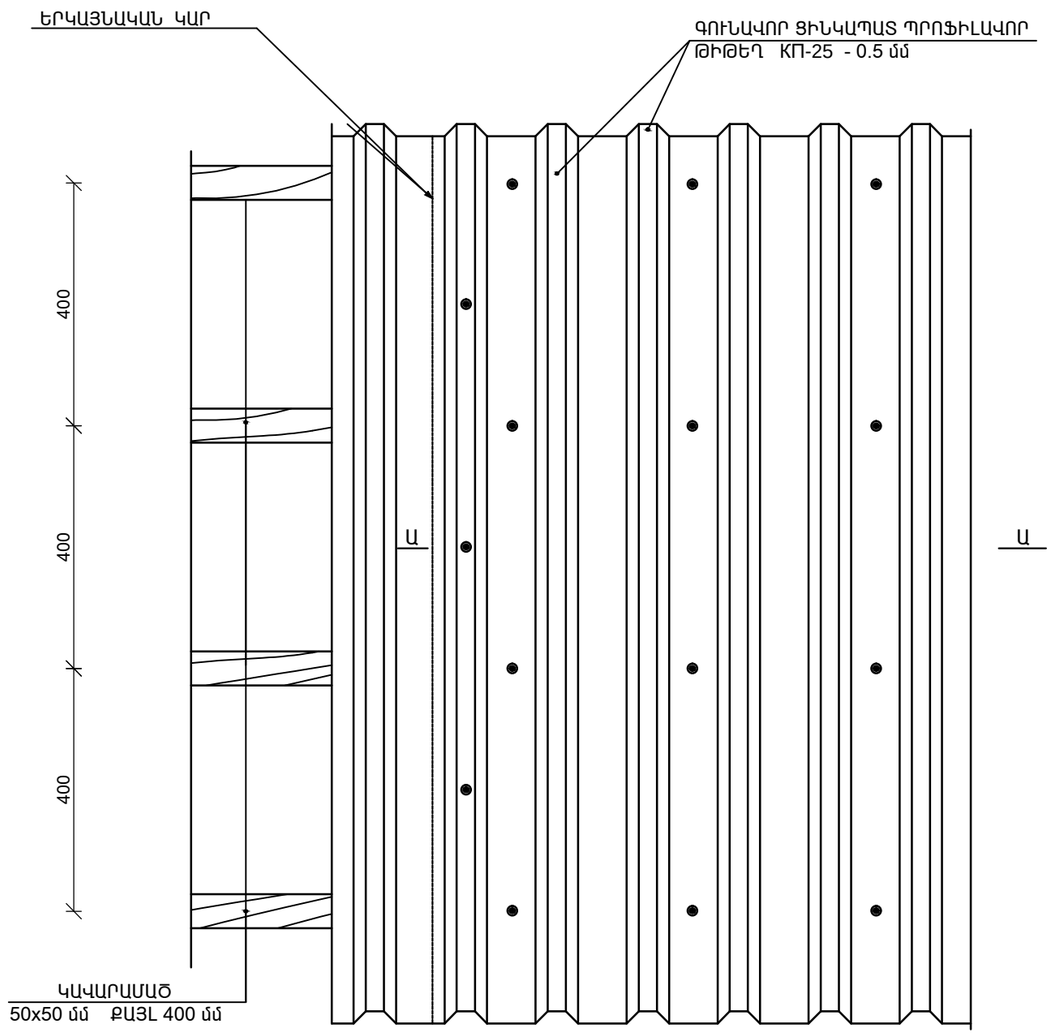

ԿՏՐՎԱԾՔ Ա-Ա

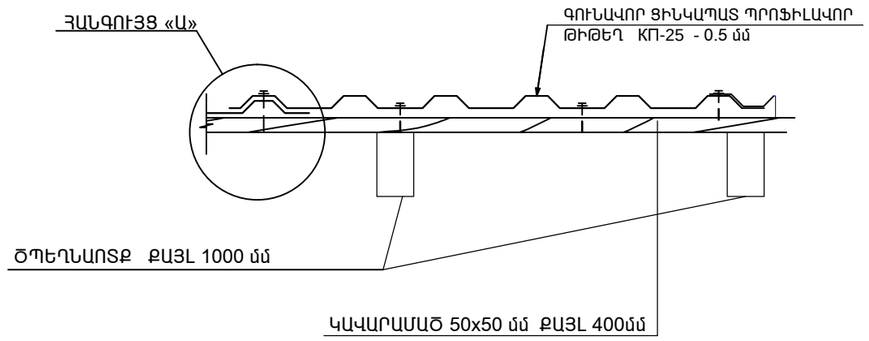

ՀԱՆԳՈՒՅՑ «Ա»

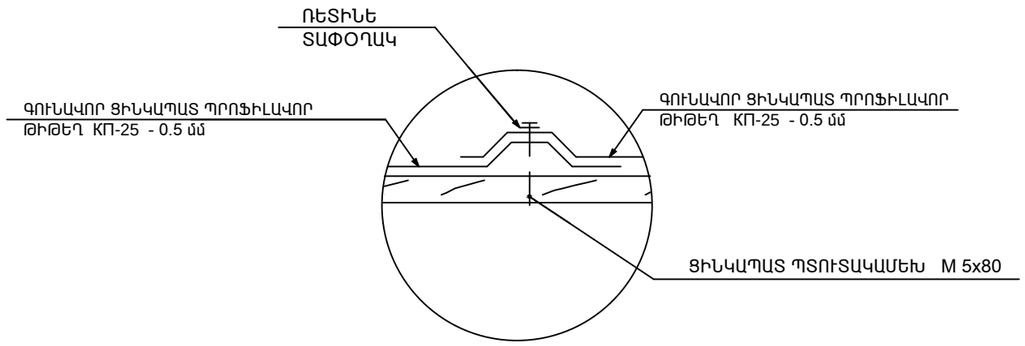

ԾԱՆՈԹՈՒԹՅՈՒՆ

1. ՏԱՆԻՔԻ ԱՄԲՈՂՋ ՓԱՅՏԱՆՅՈՒԹԸ ՀԱԿԱՍԵՊՏԻԿԱՑՆԵԼ ԵՎ ՄՇԱԿԵԼ ՀԱԿԱՀՐԴԵՀԱՅԻՆ ԼՈՒԾՈՒՅԹՈՎ;
2. ՏԱՆԻՔԻ ԾԱԾԿՈՒՅԹԸ ԳՈՒՆԱՎՈՐ ՑԻՆԿԱՊԱՏ ՊՐՈՖԻԼԱՎՈՐ ԹԻԹԵՂԻՑ ՆԱԽԱՏԵՍՎԱԾ Է ԱՄՐԱՑՆԵԼ ԻՔՆԱԿՏՐՈՂ ՊՏՈՒՏԱԿՆԵՐՈՎ ;
3. ՀԵՂՅՈՒՍԱՅԻՆ ՄԻԱՑՈՒՄՆԵՐՈՒՄ ՏԱՓՕՂԱԿՆԵՐԻ ԵՎ ՀԱԿԱՄԱՆԵԿՆԵՐԻ ՏԵՂԱԴՐՈՒՄԸ ՊԱՐՏԱԴԻՐ Է:

ՏՆՕՐԵՆ	Հ. ԴԱՎԹՅԱՆ		ՀՀ ՏԱՎՈՒՇԻ ՄԱՐԶԻ ԴԻԼԻՋԱՆ ՀԱՄԱՅՆՔԻ ԴԻԼԻՋԱՆ ՔԱՂԱՔԻ ԳԵՏԱՓՆՅԱ ՓՈՂՈՑ ԹԻՎ 68 ՀԱՍՑԵԻ ԲԱԶՄԱԲՆԱԿԱՐԱՆ ՇԵՆՔԻ ՏԱՆԻՔԻ ՀԻՄՆԱՆՈՐՈԳՄԱՆ	ՊԱՏՎԵՐ	
Ն. Գ. ճ.	Ն.ԱՇՐԱՖՅԱՆ				
ԳՇԵՑ	Ն.ԱՇՐԱՖՅԱՆ		ԱՇԽԱՏԱՆՔՆԵՐ ՊԱՏՎԻՐԱՏՈՒ՝ ԴԻԼԻՋԱՆԻ ՀԱՄԱՅՆՔԱՊԵՏԱՐԱՆ	ԹԵՐԹ	ԹԵՐԹԵՐ
				ՃՇ-16	
			ՑԻՆԿԱՊԱՏ ՊՐՈՖԻԼԱՎՈՐ ԹԻԹԵՂԻ ԱՄՐԱՑՄԱՆ ՀԱՆԳՈՒՅՑ: ԿՏՐՎԱԾՔ Ա-Ա: ՀԱՆԳՈՒՅՑ «Ա»:		

ՏԱՆԻՔԻ ՓԱՅՏԵ ԿՈՆՍՏՐՈՒԿՑԻԱՆԵՐԻ ՄԱՍՆԱԳԻՐ

ԴԻՐՔԸ	ԱՆՎԱՆՈՒՄ	ՉԱՓԵՐԸ			ՔԱՆԱԿ ՀԱՏ	ԸՆԴ. ԵՐԿԱՐ. Մ	ԸՆԴՀԱՆՈՒՐ ԾԱՎԱԼ մ^3
		b մմ	h մմ	L մ			
1	ԱՆԿՅՈՒՆԱՅԻՆ ԾՊԵՂՆԱՈՏՔ	100	180	40.0	1	40.0	0.72
2	ԾՊԵՂՆԱՈՏՔ	80	160	590.0	1	590.0	7.56
3	ՄԱՐԴԱԿ	100	100	120.0	1	120.0	1.2
4	ՏԱՓԱԳԵՐԱՆ	150	100	120.0	1	120.0	1.8
5	ԿԱՆԳՆԱԿ	100	100	110.0	1	110.0	1.1
6	ՓԱՅՏԵ ՉՈՐՍՈՒ	50	50	40.0	1	40.0	0.1
7	ՄԱԿԱԴՐԱԿ	100	50	100.0	1	100.0	0.5
8	ՈՐՄՆԱՓԱՅՏ	100	100	148.0	1	148.0	1.48
9	ԿԱՎԱՐԱՄԱԾ	50	50	1110.0	1	1110.0	2.78
10	ԿՅՈՐԴԻՉ	50	80	295.0	1	295.0	1.18
11	ԹԵՔԱՆ	80	120	90.0	1	90.0	0.87
12	ՉԳԱՆ	60	120	170.0	1	170.0	1.23
13	ՋՐՀՈՐԴԱՆԻ ՏԱԽՏԱԿ	100	50	1160.0	1	1160.0	5.8
14	ՊԻՊԻ ՏԱԽՏԱԿ	100	50	288.0	1	288.0	1.44
15	ՏԱԽՏԱԿ	100	50	80.0	1	80.0	0.4
16	ՃԱԿՏՈՆԻ ՓԱՅՏԵ ԿԱՐԿԱՍ	100	50	16.0	1	16.0	0.08
17	ՃԱԿՏՈՆԻ ՏԱԽՏԱԿ /հաստ. 20 մմ/	-	-	-	-	-	0.36

ԴԵՖԼԵԿՏՈՐԻ ՏԵՂԱԴՐՄԱՆ ԱՇԽԱՏԱՆՔՆԵՐԻ ՄԱՍՆԱԳԻՐ /3 հատ/

1. ԱՆՑՔԵՐԻ ԲԱՑՈՒՄ Ե/Բ ՍԱԼԵՐՈՒՄ /հաստ 220 մմ/ Φ 500 -3 հատ
2. ԳՈՒՆԱՎՈՐ ՑԻՆԿԱՊԱՏ ԹԻԹԵՂԻՑ ԴԵՖԼԵԿՏՈՐ L =3.8 գծմ - 3 հատ
3. ԳԼԽՆՈՑ ԳՈՒՆԱՎՈՐ ՑԻՆԿԱՊԱՏ ԹԻԹԵՂԻՑ / հաստ 50 մմ/ -1.2 մ^2
4. ԱՌԱՍՏԱՂԻ ԳԱՋԵ ՍԱՎԱՂԻ ՆՈՐՈԳՈՒՄ - 1.2 մ^2
5. ԱՌԱՍՏԱՂԻ ՆԵՐԿՈՒՄ ԼԱՏԵՔՍԱՅԻՆ ՆԵՐԿՈՎ - 1.2 մ^2
6. ԳՈԳՆՈՑԻ ԿԱՌՈՒՑՈՒՄ ԳՈՒՆԱՎՈՐ ՑԻՆԿԱՊԱՏ ԹԻԹԵՂԻՑ / հաստ 50 մմ/-3.3 մ^2

ՏՆՕՐԵՆ	Հ. ԴԱՎԹՅԱՆ		ՀՀ ՏԱՎՈՒՇԻ ՄԱՐԶԻ ԴԻԼԻՋԱՆ ՀԱՄԱՅՆՔԻ ԴԻԼԻՋԱՆ ՔԱՂԱՔԻ ԳԵՏԱՓՆՅԱ ՓՈՂՈՑ ԹԻՎ 68 ՀԱՍՑԵԻ ԲԱԶՄԱԲՆԱԿԱՐԱՆ ՇԵՆՔԻ ՏԱՆԻՔԻ ՀԻՄՆԱՆՈՐՈԳՄԱՆ	ՊԱՏՎԵՐ	
Ն. Գ. ճ.	Ն.ԱՇՐԱՖՅԱՆ				
ԳՇԵՑ	Ն.ԱՇՐԱՖՅԱՆ		ԱՇԽԱՏԱՆՔՆԵՐ ՊԱՏՎԻՐԱՏՈՒ՝ ԴԻԼԻՋԱՆԻ ՀԱՄԱՅՆՔԱՊԵՏԱՐԱՆ	ԹԵՐԹ	ԹԵՐԹԵՐ
				ՃՇ-17	
			ՏԱՆԻՔԻ ՓԱՅՏԵ ԿՈՆՍՏՐՈՒԿՑԻԱՆԵՐԻ ՄԱՍՆԱԳԻՐ:		

ՏԱՆԻՔԻ ՎԵՐԱՆՈՐՈԳՄԱՆ ԱՇԽԱՏԱՆՔՆԵՐԻ ՄԱՍՆԱԳԻՐ

1. ՏԱՆԻՔԻ ՓԱՅՏԵ ԿՈՆՍՏՐՈՒԿՑԻԱՆԵՐԻ ՄՇԱԿՈՒՄ ՀԱԿԱՀՐՈԴԵՀԱՅԻՆ ԵՎ ՀԱԿԱՆԵԽՄԱՆ ԼՈՒԾՈՒՅԹՈՎ - 20.02 մ^3
2. ԿԱՎԱՐԱՄԱԾԻ ԿՈՆՍՏՐՈՒԿՑԻԱՆԵՐԻ ՄՇԱԿՈՒՄ ՀԱԿԱՀՐՈԴԵՀԱՅԻՆ ԵՎ ՀԱԿԱՆԵԽՄԱՆ ԼՈՒԾՈՒՅԹՈՎ - 625.0 մ^2
3. ՏԱՆԻՔԻ ԾԱԾԿՈՒՅԹ ԳՈՒՆԱՎՈՐ ՑԻՆԿԱՊԱՏ ՊՐՈՖԻԼԱՎՈՐ ԹԻԹԵՂ ԿՊ-25 / հաստ. - 0.5 մմ/ - 625.0 մ^2
4. ճԱԿՏՈՆՆԵՐԻ ԵՐԵՍԱՊԱՏՈՒՄ ԳՈՒՆԱՎՈՐ ՑԻՆԿԱՊԱՏ ԹԻԹԵՂՈՎ ԿՊ-25 / հաստ. - 0.5 մմ/ - 18.0 մ^2
5. ՋՐՀՈՐԴԱՆԻ ԿԱՌՈՒՑՈՒՄ ԳՈՒՆԱՎՈՐ ՑԻՆԿԱՊԱՏ ԹԻԹԵՂԻՑ / հաստ.- 0.5 մմ/ -165.0 գծմ
6. ԳՈՒՆԱՎՈՐ ՑԻՆԿԱՊԱՏ ԹԻԹԵՂ / հաստ.- 0.5 մմ/ - 16.0 մ^2
7. ՋՐՀՈՐԴԱՆԻ ՀԵՆԱԿՆԵՐԻ ՏԵՂԱԴՐՈՒՄ ՌՈՄԲԻԿՆԵՐԻՑ ՏԱՆԻՔԻ ԳՈՒՆԱՎՈՐ ՑԻՆԿԱՊԱՏ ԹԻԹԵՂԻՑ / հաստ.- 0.5 մմ/ - 206 հատ
8. ՊԻՊԵՐԻ ԿԱՌՈՒՑՈՒՄ ԳՈՒՆԱՎՈՐ ՑԻՆԿԱՊԱՏ ԹԻԹԵՂԻՑ /հաստ. 0.5 մմ/ L ԼԱՅՆ = 350 մմ L ԸՆԴՀ=74.0 գծմ - 26.0 մ^2
9. ՁՆԱՐԳԵԼԻՁՆԵՐԻ ՏԵՂԱԴՐՈՒՄ ԳՈՒՆԱՎՈՐ ՑԻՆԿԱՊԱՏ ԹԻԹԵՂԻՑ /հաստ.-0.5 մմ, երկար. 1000 մմ / - 52 հատ
10. ՁՆԱՐԳԵԼԻՁՆԵՐԻ ԱՄՐԱՑՈՒՄ ԻՆՔՆԱՊԱՐՈՒՐԱԿՎՈՂ ՊՏՈՒՏԱԿՈՎ Փ 8 -520 հատ
11. ՁԵՂՆԱԼՈՒՍԱՄՈՒՏՆԵՐԻ ԿԱՌՈՒՑՈՒՄ - 4 հատ
12. ՁԵՂՆԱԼՈՒՍԱՄՈՒՏՆԵՐԻ ՊԱՏԵՐԻ ԵՐԵՍԱՊԱՏՈՒՄ ԳՈՒՆԱՎՈՐ ՑԻՆԿԱՊԱՏ ԹԻԹԵՂԻՑ ԳՈԳՆՈՑԻ ՀԵՏ ՄԻԱՍԻՆ /հաստ. 0.5 մմ/ -18.0 մ^2
13. ՁՐԱՏԱՐ ԽՈՂՈՎԱԿՆԵՐԻ ՏԵՂԱԴՐՈՒՄ ԳՈՒՆԱՎՈՐ ՑԻՆԿԱՊԱՏ ԹԻԹԵՂԻՑ Փ150 մմ /հաստ.- 0.5 մմ/, -260.0 գծմ
14. ՁԱԳԱՐՆԵՐԻ ՏԵՂԱԴՐՈՒՄ ԳՈՒՆԱՎՈՐ ՑԻՆԿԱՊԱՏ ԹԻԹԵՂԻՑ /հաստ.- 0.5 մմ/ -16 հատ
15. ԾՈՒՆԿԵՐԻ ՏԵՂԱԴՐՈՒՄ ԳՈՒՆԱՎՈՐ ՑԻՆԿԱՊԱՏ ԹԻԹԵՂԻՑ /հաստ.- 0.5 մմ - 16 հատ
16. ՁՐԱՏԱՐ ԽՈՂՈՎԱԿՆԵՐԻ ՊԼԱՍՄԱՍԵ ԱՄՐԱՑՆՈՂ ԷԼԵՄԵՆՏՆԵՐԻ ՏԵՂԱԴՐՈՒՄ /ԳՈՐԾԱՐԱՆԱՅԻՆ ԱՐՏԱԴՐՈՒԹՅԱՆ ԽԱՄՈՒՏՆԵՐ - 260 հատ
17. ՌԵՏԻՆԵ ՏԱՓՕՂԱԿՈՎ ՑԻՆԿԱՊԱՏ ՊՏՈՒՏԱԿԱՄԵԽ M 5x80 - 3750 հատ
18. ՊՈՂՊԱՏԵ ՊԱՇՏՊԱՆԻՉ ճԱՂԱՇԱՐԻ ՏԵՂԱԴՐՈՒՄ - 120.0 գծմ
19. ՊՈՂՊԱՏԵ ՊԱՇՏՊԱՆԻՉ ճԱՂԱՇԱՐԻ ՅՈՒՂԱՆԵՐԿՈՒՄ - 29.1 մ^2
20. ճԱՐՄԱՆԴՆԵՐԻ ՏԵՂԱԴՐՈՒՄ Փ10 L=350 մմ /670 հատ/ - 145.0 կգ
21. ԱՆՑՔԵՐԻ ԲԱՑՈՒՄ ՊԱՏԵՐՈՒՄ Փ20 L=200 մմ -56.0 հատ
22. ՓՇԱՁՈՂ Փ18 - 26.0 կգ
23. Փ 5 ՄԵՏԱՂԱԿԱՆ ՁԳԻՉ ԼԱՐ - 12.5 կգ
24. ՏԱՆԻՔԻ ՕԴԱՏԱՐՆԵՐԻ ՎԵՐԱՆՈՐՈԳՄԱՆ ՀԱՄԱՐ ԲԵՏՈՆ B -15 -0.7 մ^3
25. ՕԴԱՏԱՐ ՈՒՂՂԻՆԵՐԻ ԳԼԽԱՆՈՑԻ ԿԱՌՈՒՑՈՒՄ ԳՈՒՆԱՎՈՐ ՑԻՆԿԱՊԱՏ ԹԻԹԵՂԻՑ /հաստ.- 0.5 մմ/ -8.0 մ^2
26. ՏԱՆԻՔԻ ԵՎ ՕԴԱՏԱՐ ՈՒՂՂԻՆԵՐԻ ՀՊՄԱՆ ՏԵՂՈՒՄ ԳՈԳՆՈՑԻ ԿԱՌՈՒՑՈՒՄ ԳՈՒՆԱՎՈՐ ՑԻՆԿԱՊԱՏ ԹԻԹԵՂԻՑ / հաստ. - 0.5 մմ / -9.0 մ^2
27. ՕԴԱՏԱՐ ՈՒՂՂԻՆԵՐԻ ԳԼԽԱՆՈՑԻ ՄԵՏԱՂԱԿԱՆ ԿԱՐԿԱՍԻ ԿԱՌՈՒՑՈՒՄ 40x40x3 L ընդ. = 28.0 մ -105.6 կգ
28. ՇԵՐՏԱՊՈՂՊԱՏ / հաստ 2.0 մմ. լայն.50.0 մմ/ L ընդ. = 60.0 մ - 47.1 կգ
29. ԴՅՈՒԲԵԼ ՄԵԽ -106 հատ
30. ՄԵՏԱՂԱԿԱՆ ԷԼԵՄԵՆՏՆԵՐԻ ՅՈՒՂԱՆԵՐԿՈՒՄ /երկու անգամ/ -12.0 մ^2
31. ՏԱՆԻՔՈՒՄ Ց/ԱՎԱՋԱՅԻՆ ՀԱՐԹԵՑՈՒՑԻՉ ՇԵՐՏԻ ԻՐԱԿԱՆԱՑՈՒՄ /հաստ. 30 մմ / - 470.0 մ^2
32. ԳՈԼՈՉՇԱՄԵԿՈՒՍԻՉ ԻԶՈԳԱՄ - 470.0 մ^2
33. ՋԵՐՄԱՄԵԿՈՒՍԻՉ ՇԵՐՏԻ ԿԱՌՈՒՑՈՒՄ / ԽԱՐԱՄ 150 մմ/ -70.5 մ^3

ՏԱՆԻՔԻ ՔԱՆԴՄԱՆ ԱՇԽԱՏԱՆՔՆԵՐԻ ՄԱՍՆԱԳԻՐ

1. ՏԱՆԻՔԻ ԾԱԾԿՈՒՅԹԻ ԱՍԲՈՇԻՖԵՐԻ ՔԱՆԴՈՒՄ - 625.0 մ^2
2. ՋՐՀՈՐԴԱՆԻ ՄԵՏԱՂԱԿԱՆ ԹԻԹԵՂԻ ՔԱՆԴՈՒՄ -110.0 գծմ
3. ՏԱՆԻՔԻ ՓԱՅՏԱՆՅՈՒԹԻ ՔԱՆԴՈՒՄ -22.4 մ^3
4. ՊՈՂՊԱՏԵ ՊԱՇՏՊԱՆԻՉ ճԱՂԱՇԱՐԻ ԱՊԱՄՈՆՏԱԺՈՒՄ - 480.0 կգ
5. ՁԵՂՆԱԼՈՒՍԱՄՈՒՏՆԵՐԻ ՔԱՆԴՈՒՄ -4 հատ
6. ՊԻՊԵՐԻ ՔԱՆԴՈՒՄ -26.0 մ^2
7. ԿԱՎԱՐԱՄԱԾԻ ՏԱԽՏԱԿԻ ՔԱՆԴՈՒՄ -3.3 մ^3
8. ԳՈՅՈՒԹՅՈՒՆ ՈՒՆԵՑՈՂ ՋԵՐՄԱՄԵԿՈՒՍԻՉ ՇԵՐՏԻ ՀԱՆՈՒՄ,ՀԵՌԱՑՈՒՄ ԵՎ ՏԵՂԱՓՈԽՈՒՄ / հաստ.- 150 մմ/ - 70.5 մ^3
9. ԱՌԱՋԱՑԱԾ ԵՎ ԳՈՅՈՒԹՅՈՒՆ ՈՒՆԵՑՈՂ ՇԻՆ.ԱՂԲԻ ԲԱՐՁՈՒՄ ԵՎ ՏԵՂԱՓՈԽՈՒՄ - 49.2 տ .

ՏՆՕՐԵՆ	Հ. ԴԱՎԹՅԱՆ		ՀՀ ՏԱՎՈՒՇԻ ՄԱՐԶԻ ԴԻԼԻՋԱՆ ՀԱՄԱՅՆՔԻ ԴԻԼԻՋԱՆ ՔԱՂԱՔԻ ԳԵՏԱՓՆՅԱ ՓՈՂՈՑ ԹԻՎ 68 ՀԱՍՑԵԻ ԲԱԶՄԱԲՆԱԿԱՐԱՆ ՇԵՆՔԻ ՏԱՆԻՔԻ ՀԻՄՆԱՆՈՐՈԳՄԱՆ	ՊԱՏՎԵՐ	
Ն. Գ. ճ.	Ն.ԱՇՐԱՖՅԱՆ				
ԳՇԵՑ	Ն.ԱՇՐԱՖՅԱՆ		ԱՇԽԱՏԱՆՔՆԵՐ ՊԱՏՎԻՐԱՏՈՒ՝ ԴԻԼԻՋԱՆԻ ՀԱՄԱՅՆՔԱՊԵՏԱՐԱՆ	ԹԵՐԹ	ԹԵՐԹԵՐ
				ճՇ-18	
			ՏԱՆԻՔԻ ՔԱՆԴՄԱՆ ԵՎ ՎԵՐԱՆՈՐՈԳՄԱՆ ԱՇԽԱՏԱՆՔՆԵՐԻ ՄԱՍՆԱԳԻՐ		